MANTION

WWW.MANTION-MANUTENTION.COM

POUTRES ROULANTES ET POTENCES

CRANES AND JIBS

SUWNICE I ŻURAWIE

MADE IN FRANCE
FABRICATION FRANÇAISE

822®

Un nouveau regard sur la MANUTENTION AÉRIENNE

A new glance at the manuel operated handling system

Nowe spojrzenie na ręczne systemy transportu podwieszanego

MANTION BÉNÉFICIE D'UNE NOTORIÉTÉ INTERNATIONALE QUI REPOSE SUR:

- L'innovation et l'adaptation permanente de ses produits aux besoins de ses clients.
- La qualité de ses produits respectant les normes les plus sévères du marché.

LE SAVOIR-FAIRE MANTION C'EST AVANT TOUT:

- Son équipe: des hommes et des femmes avec des compétences éprouvées, qui mettent tout en œuvre pour vous apporter, chaque jour, le meilleur service.
- Sa politique d'investissement permanent alliée à l'utilisation des technologies les plus récentes.

AVEC MANTION, VOUS BÉNÉFICIEZ D'UN SERVICE DE TRÈS HAUTE QUALITÉ :

- Des technico-commerciaux à l'écoute de vos besoins.
- Une forte assistance technique: un bureau d'études et des conseillers techniques, chez vous à votre demande.
- L'étude et la réalisation de produits sur mesure.
- Des délais de livraison très rapides.
- Des produits de très haute qualité.

MANTION C'EST AUSSI UNE GAMME COMPLÈTE:

- Des ferrures de portes coulissantes et pliantes.
- Des ferrures de portes sectionnelles et battantes.
- Des ferrures de portes en verre.
- Des ferrures de portes en inox 304 L et 316 L.

MANTION, soucieux de vous apporter la meilleure prestation, tant au niveau de ses produits que de son organisation est certifié conforme aux exigences des normes:

ISO 9001
ISO 14001

MANTION HAS AN INTERNATIONAL REPUTATION BASED ON:

- innovation and a permanent adaptation of its range of products to its customers' needs.
- a quality product, which responds to the requirements of the strictest standards.

THE MANTION KNOW-HOW MEANS BEFORE ALL:

- its team: people with experience and great skills who do their best to keep bringing you the best service.
- its permanent investment policy combined to the newest technologies.

WITH MANTION, YOU BENEFIT FROM A TOP QUALITY SERVICE:

- Salesmen who listen to your needs and advise you.
- A strong technical aid: an engineering department and technical advisers at your disposal.
- The study and the development of special products upon request.
- Very short delivery time.
- Very high quality products.

MANTION, THIS IS ALSO A COMPLETE RANGE:

- Fittings for sliding and folding doors.
- Fittings for sectional doors.
- Fittings for glass doors.
- Fittings in stainless steel quality A2 and A4.

Since MANTION has always cared about bringing you the best services within its organization and quality for its products, it is now up to standard:

ISO 9001
ISO 14001

MANTION MANUTENTION

FIRMA MANTION BUDUJE SWOJĄ MIĘDZYNARODOWĄ MARKĘ W OPARCIU O:

- innowacyjność i ciągłe dostosowywanie gamy produktów do potrzeb Klientów.
- Jakość produktów spełniającą najsurowsze wymagania.

KNOW-HOW MANTION OPIERA SIĘ PRZEDE WSZYSTKIM NA:

- Pracownikach: zespół posiadających duże doświadczenie oraz umiejętności ludzi, którzy robią wszystko, aby dostarczyć Państwu najlepszy produkt i usługi.
- Polityce polegającej na inwestycje w najnowsze technologie.

KORZYŚCI Z WYBORU PRODUKTÓW MANTION:

- Doradcy, którzy wsłuchują się w Państwa potrzeby i potrafią doradzić najlepsze rozwiązania.
- Wsparcie techniczne.
- Możliwość opracowania specjalnych rozwiązań zgodnych z Państwa potrzebami.
- Krótki czas realizacji.
- Wysokiej jakości produkty.

MANTION POSIADA W SWOJEJ OFERCIE RÓWNIEŻ:

- Okucia do drzwi przesuwnych i składanych.
- Okucia do bram sekcyjnych.
- Okucia do drzwi szklanych.
- Okucia oraz podzespoły wykonane ze stali nierdzewnej 304L i 316L.

Od momentu powstania Firma Mantion dokłada starań, aby dostarczać Państwu usług na najwyższym, światowym poziomie, co potwierdzają certyfikaty:

ISO 9001
ISO 14001

MANTION ET SON LABORATOIRE D'ESSAI:

Mantion soucieux de la qualité de ses produits, dispose de l'un des plus grands centres d'essais d'Europe dans le domaine du coulissant. En effet ce n'est pas moins de 5 bancs d'essai qui martyrisent à longueur d'année des systèmes coulissants, afin d'éprouver leur endurance. Tous les systèmes Mantion sont soumis à ces essais préalables, le tout réalisé avec la rigueur de la norme ISO 9001.

MANTION AND ITS TEST LABORATORY:

Mantion, which always focuses on the quality of its products, has one of the biggest test laboratories for sliding systems in Europe. 5 test stands enable Mantion to assay the endurance of all its sliding systems in order to comply with the requirements of the ISO 9001 standard.

LABORATORIUM TESTOWE MANTION:

Firma Mantion, która kładzie nacisk na jakość oferowanych produktów, posiada jedno z największych laboratoriów testowych systemów przesuwnych w Europie. Pięć stanowisk testowych pozwala sprawdzić wytrzymałość wszystkich systemów z oferty zgodnie ze standardami ISO 9001.

Nos éléments standards permettent de réaliser aisément des installations personnalisées. La durée de vie des composants installés est variable selon ses conditions d'utilisation et de l'environnement dans lequel il se trouve. Dans tous les cas, elles doivent être déterminées par l'installateur. Celui-ci tiendra compte du fonctionnement, de l'espacement des supports, de la nature et du volume des charges transportées.
Nos articles sont garantis contre tout vice de fabrication, toutefois, cette garantie est limitée au remplacement des pièces défectueuses, à l'exclusion de tous dommages et intérêts, pour quelque cause que ce soit. Les pièces ayant subi une modification ou installées selon d'autres procédures (disponibles sur demande) que celles que nous recommandons ne bénéficierons pas de la garantie.

Our standard elements make possible to create easily personalized installations. The lifespan of the components installed is variable according to its environment and conditions of use. In all cases, they must be determined by the resaler. This one will take care of the running method, the spacing of the brackets, the nature and the volume of the transported loads.
Our products are warranted against manufacture fault, however, this warranty is limited to the replacement of the defective parts only and not for damages or consequential claims of any nature. Modified parts and material installed in a different way than the one we are recommended (recommandations available on demand)are not under warranty any more.

Nasze produkty pozwalają w łatwy sposób stworzyć spersonalizowane instalacje. Żywotność podzespołów jest zależna od warunków i środowiska pracy. Przy każdym projekcie nakazuje się kontaktu ze sprzedającym w celu ich ustalenia. Pomoże to w ustaleniu sposobu przesuwu, rozstawu klamer mocujących oraz rodzaju i wymiarów transportowanych ładunków. Nasze produkty posiadają gwarancję producenta, jednak ogranicza się ona do wymiany wadliwych elementów i nie obejmuje innych roszczeń za szkody i konsekwencje uszkodzeń. Elementy samodzielnie modyfikowane oraz zainstalowane w sposób inny niż zalecany (instrukcje montażu udostępniamy na życzenie Klienta) nie podlegają gwarancji.

Nos produits ne sont pas soumis a l'autocertification CE car ils sont vendus en tant que composants indépendants. Cela devient une machine lorsque ils sont montés
sous une charpente par le constructeur. La certification CE doit alors être produite par
le concepteur de l'installation.

Our product are not suitable for autocertification CE because they are sold as independants parts. They are becoming a machine when they are builp up together linked with a steel construction. The CE certification have to be done by the installator.

Nasze produkty nie podlegają certyfikacji CE, ponieważ sprzedawane są jako pojedyncze elementy. Stają się one maszyną po połączeniu i zamontowaniu do konstrukcji wsporczej. Certyfikacja CE powinna zostać wykonana przez instalatora.

Les diverses informations techniques présentes dans ce catalogue sont données à titre indicatif, vous ne pouvez les utiliser telles que.
Il convient de vérifier ces informations sur nos fiches techniques ou nous consulter afin d'avoir la bonne définition du matériel en fonction de vos implantations et charges.
Nos fiches techniques sont disponibles sur notre site internet ou bien sur demande.

The technical information in this catalogue is for information purposes only and cannot be used as is.
Information should be cross-checked with technical data sheets or directly with us to ensure equipment corresponds to your installation site and loads.
Our technical data sheets are available via our website or on request.

Informacje techniczne zawarte w tym katalogu służą do celów informacyjnych.
Powinny one być sprawdzone z dokumentacją techniczną lub bezpośrednio ze sprzedawcą, aby zapewnić prawidłowy dobór do Państwa miejsca instalacji i transportowanych ładunków.
Dokumentacja techniczna dostępna jest na stronach internetowych lub na żądanie.

Table des matières
Contents / Inhaltsverzeichnis

POUTRES ACIER
STEEL CRANES / SUWNICE STALOWE

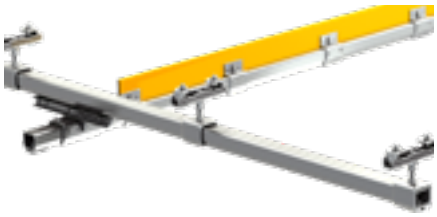

- Rails / Tracks / Szyny 08
- Renforts d'inertie / Inertia reinforcement / Wzmocnienia belki suwnicowej 10
- Sommiers rigides / Rigid end crane / Wózki suwnicowe sztywne 11
- Sommiers articulés / Articulated end crane / Wózki suwnicowe przegubowe 11
- Indexations / Inertia reinforcement / Wózki do belek ruchomych 16
- Sommiers spéciaux / Special end crane trolleys / Specjalne wózki suwnicowe 18
- Transbordeurs / Transfer station / Transbordery 19
- Supports / Brakets / Klamry wsporcze 22
- Jonction de rail / Brakets / Klamry łączące 24
- Tirants / Threaded rod / Systemy naciągów 26
- Chariots / Trolleys / Wózki 28
- Palonniers / Load bars / Trawersy 30
- Anneaux ou Crochets / Rings or Hooks / Haki 31
- Butées / Stoppers / Stopery 31

POUTRES ALUMINIUM
ALUMINIUM CRANES / SUWNICE ALUMINIOWE

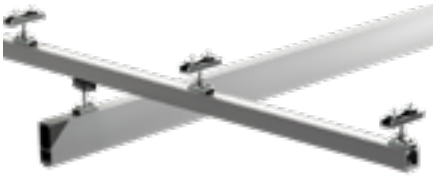

- Rails / Tracks / Szyny 34
- Sommiers articulés / Articulated end crane / Wózki suwnicowe przegubowe 36
- Poutres mixtes / Mixed cranes / Wózki suwnicowe łączone 37
- Supports + jonction / Hangers + junction / Klamry i złączki 38
- Chariots / Trolleys / Wózki 39
- Butée / Stoppers / Stopery 39
- Accessoires / Accessories / Akcesoria dodatkowe 40

POTENCES
JIBS / ŻURAWIE

- Potences acier à poser / ready to use steel jibs / Żurawie stalowe 43
- Consoles / Wall brackets / Konsole ścienne do żurawi 44
- Potences aluminium à poser / ready to use aluminium jibs / Żurawie aluminiowe 46

PORTE CÂBLE
CABLE CARRIERS / WÓZKI KABLOWE

- Porte câble / Cable carriers / Wózki kablowe 48
- Porte tube / vaccum hose / Wózki do węży 50
- Accessoires / Accessories / Akcesoria 51

INOX
STAINLESS STEEL / PRODUKTY ZE STALI NIERDZEWNEJ

- Inox / Stainless steel / Produkty ze stali nierdzewnej 52

UWAGA: *wizualizacje produktów przedstawione w katalogach służą jedynie do celów poglądowych. Wygląd i specyfikacja może ulec zmianie bez wpływu na zastosowanie. Firma Mantion zastrzega sobie prawo do zaprzestania sprzedaży produktów lub rozwiązań wymienionych w katalogu oraz nie ponosi odpowiedzialności za jakiekolwiek szkody lub zobowiązania powstałe z tego powodu.*

Principe circuit poutre roulante acier

Steel cranes example / Przykładowe suwnice stalowe

CRANESOFT®

Logiciel de calcul de poutres

Computation software for cranes

Program obliczeniowy dostępny na

WWW.MANTION-MANUTENTION.COM

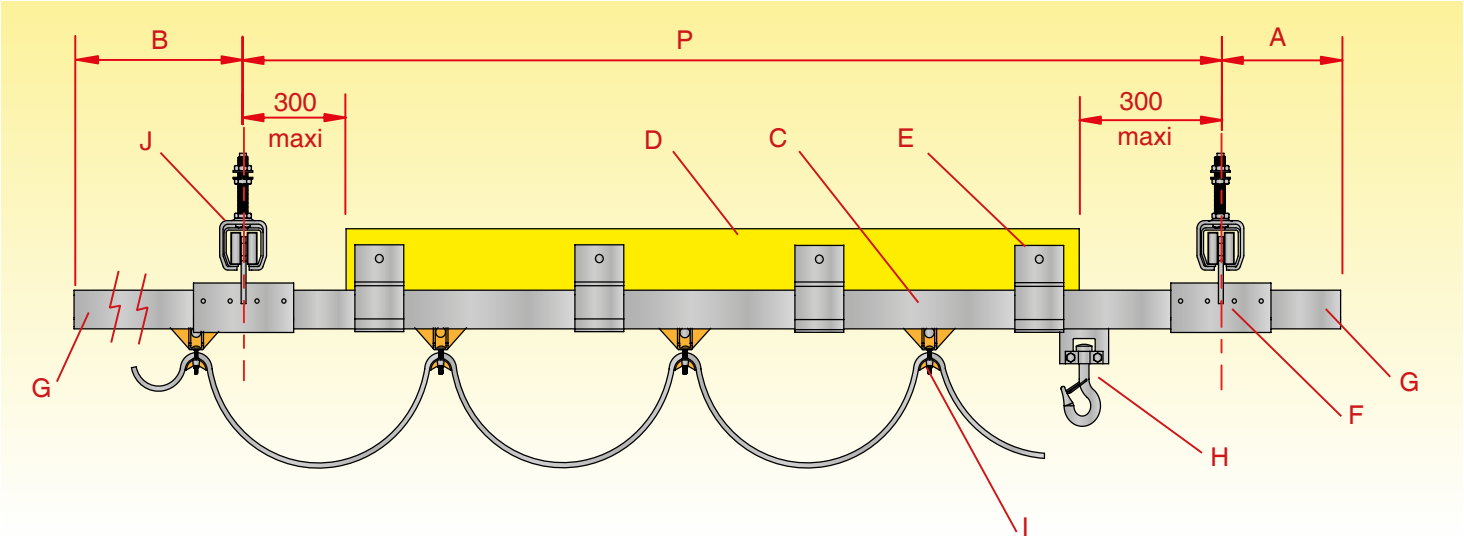

A = demi chariot + Lg butée
B = demi chariot + Lg butée + x fois la longeur des chariots porte câble
C = Rail poutre roulante
D = Renfort Inertie (si nécessaire)
E = Support à serrage
F = Sommier (rigide ou articulé)
G = Butée
H = Chariot + crochet ou anneau
I = Chariot porte câble
J = Voie de roulement
P = Portée

A = half trolley + stopper length
B = half trolley + stopper length + x times length of cable carriers
C = crane track
D = inertia reinforcement (if necessary)
E = clamping brackets
F = end crane trolleys (articulated or none)
G = stopper
H = trolley + hook or ring
I = cable carriers
J = straight lines
P = span

A = połowa długości wózka + długość stopera
B = połowa długości wózka + długość stopera + długość wózka do kabli x ilość wózków do kabli
C = belka suwnicowa
D = wzmocnienie belki suwnicowej (jeśli wymagane)
E = klamry skręcane
F = wózek suwnicowy
G = stoper
H = wózek z hakiem
I = wózek do kabli
J = szyny prowadzące suwnicy
P = rozpiętość (robocza)

L'utilisation des produits mantion nécessite la connaissance préalable obligatoire de nos notices techniques, disponibles sur demande.
The use of MANTION products requires the obligatory preliminary knowledge of our technical notes. Available upon request.
Użycie produktów Mantion wymaga obowiązkowej wstępnej znajomości uwag technicznych. Dostępne są one na życzenie Klienta.

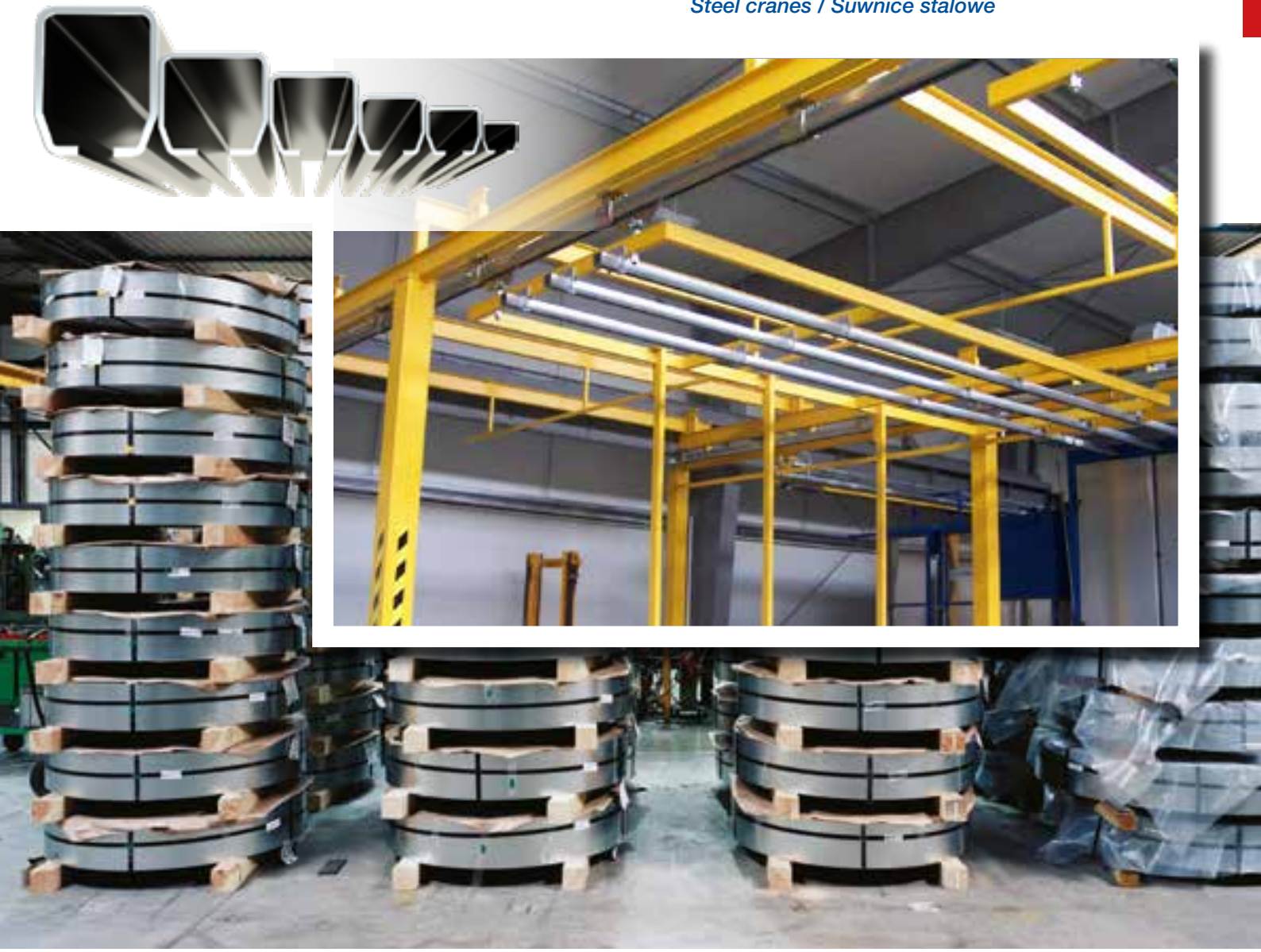

Choix du rail pour la poutre

Track's selection for the crane / Dobór szyny na belkę suwnicową

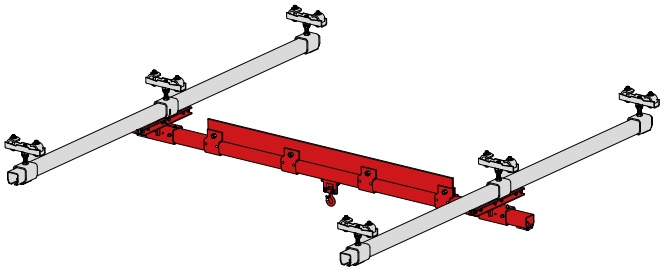

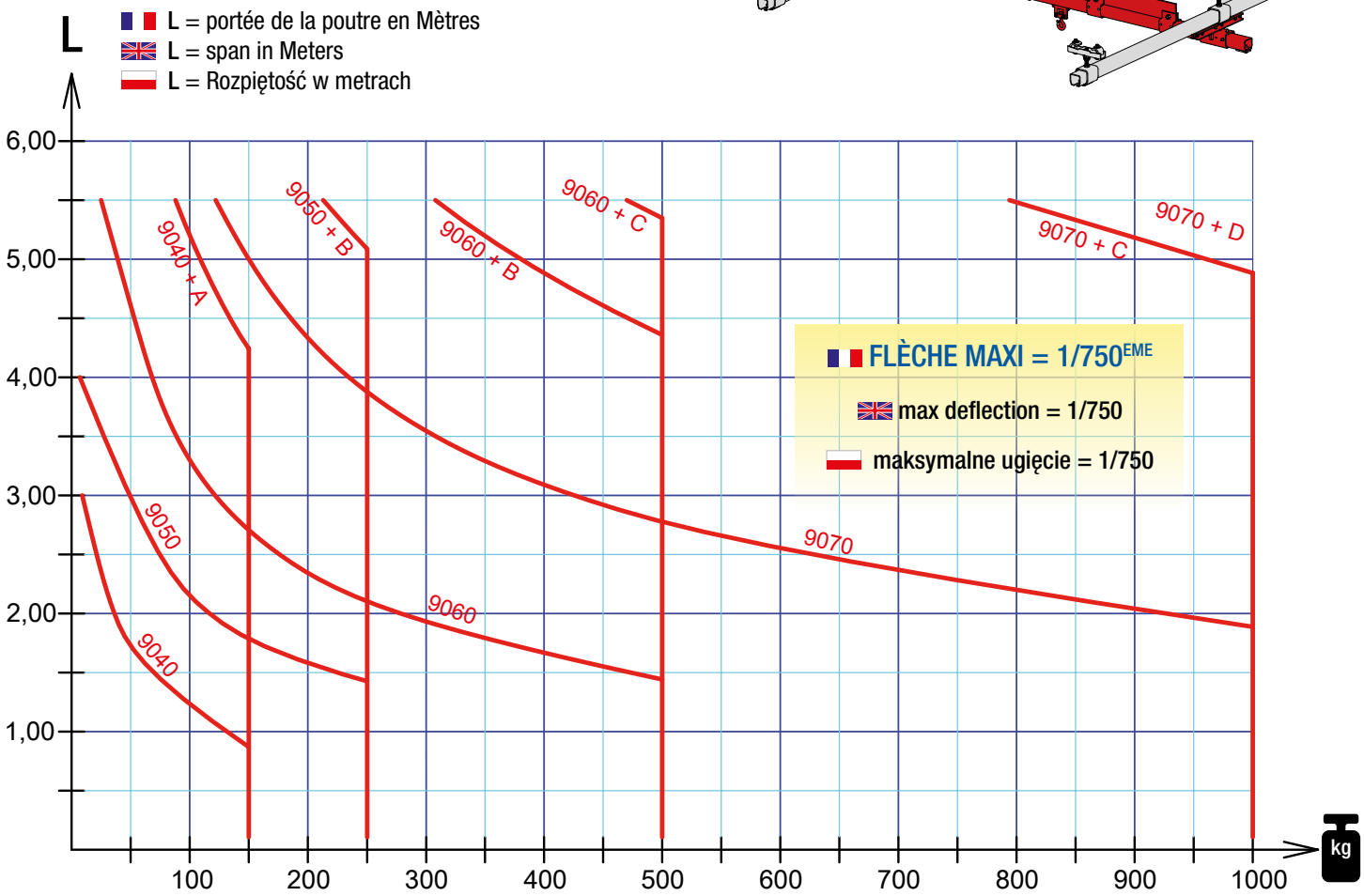

L	Charges en Kg. / Loads in Kg / Obciążenie w kg											
	100 Kg	150 Kg	200 Kg	250 Kg	300 Kg	350 Kg	400 Kg	450 Kg	500 Kg	700 Kg	800 Kg	1000 Kg
1,00 m	9040	9050 / 9040+A	9050	9050	9060	9060	9060	9060	9060	9070	9070	9070
1,50 m	9050 / 9040+A	9050 / 9040+A	9050	9050+B	9060	9060	9060	9060	9070 / 9060+B	9070	9070	9070
2,00 m	9050 / 9040+A	9060 / 9040+A	9060 / 9050+B	9060 / 9050+B	9070 / 9060+B	9070 / 9060+B	9070 / 9060+B	9070 / 9060+B	9070 / 9060+B	9070	9070	9070+C
2,50 m	9060 / 9040+A	9060 / 9040+A	9050+B	9050+B	9070 / 9060+B	9070 / 9060+B	9070 / 9060+B	9070 / 9060+B	9070 / 9060+B	9070+C	9070+C	9070+C
3,00 m	9060 / 9040+A	9040+A	9050+B	9050+B	9070 / 9060+B	9070 / 9060+B	9070 / 9060+B	9060+B	9060+B	9070+C	9070+C	9070+C
3,50 m	9040+A	9040+A	9050+B	9050+B	9070 / 9060+B	9060+B	9070 / 9060+B	9060+B	9060+B	9070+C	9070+C	9070+C
4,00 m	9040+A	9040+A	9070 / 9050+B	9050+B	9060+B	9060+B	9060+B	9060+B	9060+B	9070+C	9070+C	9070+C
4,50 m	9040+A	9050+B	9050+B	9050+B	9060+B	9060+B	9060+B	9060+B	9060+C	9070+C	9070+C	9070+C
5,00 m	9040+A	9050+B	9050+B	9050+B	9060+B	9060+B	9060+C	9060+C	9060+C	9070+C	9070+C	9070+D
5,50 m	9050+B	9050+B	9050+B	9050+B	9060+B	9060+C	9060+C	9060+C	9070+C	9070+C	9070+D	9070+D

Renfort (voir p.10) / Reinforcement (see on p.10) / Wzmocnienia belki suwnicowej (strona 10):

A = 100 x 8 mm B = 120 x 10 mm C = 150 x 10 mm D = 180 x 10 mm

L'utilisation des produits mantion nécessite la connaissance préalable obligatoire de nos notices techniques, disponibles sur demande.
The use of MANTION products requires the obligatory preliminary knowledge of our technical notes. Available upon request.
Użycie produktów Mantion wymaga obowiązkowej wstępnej znajomości uwag technicznych. Dostępne są one na życzenie Klienta.

MANTION MANUTENTION

Choix du rail pour le chemin de roulement

Track's selection for the straight line / Dobór szyn prowadzących suwnicy

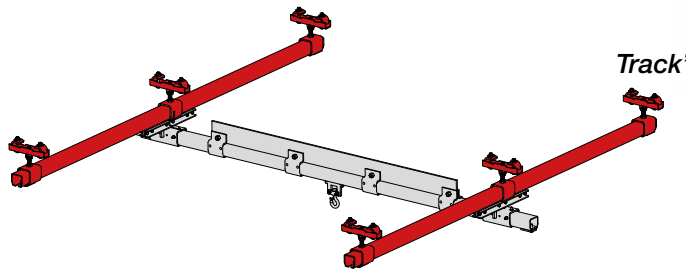

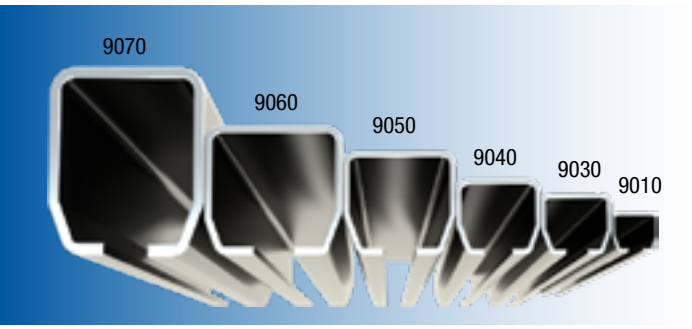

Les rails de notre fabrication portent le logo ®, c'est une garantie de qualité. IMPORTANT: les rails doivent être fixés de niveau grâce à nos supports spéciaux

The tracks manufactured by MANTION have their own logo ®, It is a guarantee of quality. IMPORTANT: Use our special brackets as the tubular profile must be level.

Szyny wyprodukowane przez Mantion posiadają logo Mantion co jest znakiem jakości ®. UWAGA: w celu wypoziomowania szyn należy używać specjalnych, fabrycznych klamer mocujących.

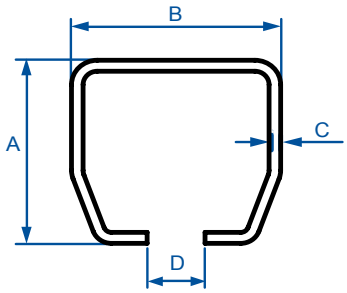

	Ref	A	B	C	D	Longueur Length Długość
9010	**9010/600**	28	30	1.8	10	6 m
9030	**9030/600**	35	40	2.5	12	6 m
9040	**9040/600**	43.5	48.5	3	15	6 m
9050	**9050/600**	60	65	3.5	18	6 m
9060	**9060/600** **9060/900**	75	80	4.5	22	6 m 9 m
9070	**9070/600** **9070/900**	110	90	6	25	6 m 9 m

Rails acier galvanisé

Galvanised steel track

Szyna stalowa ocynkowana, długość standardowa 6 m

CHARGE UNITAIRE ENTRE 2 POINTS / Load between 2 points / Obciążenie punktowe między dwoma punktami mocowania szyn

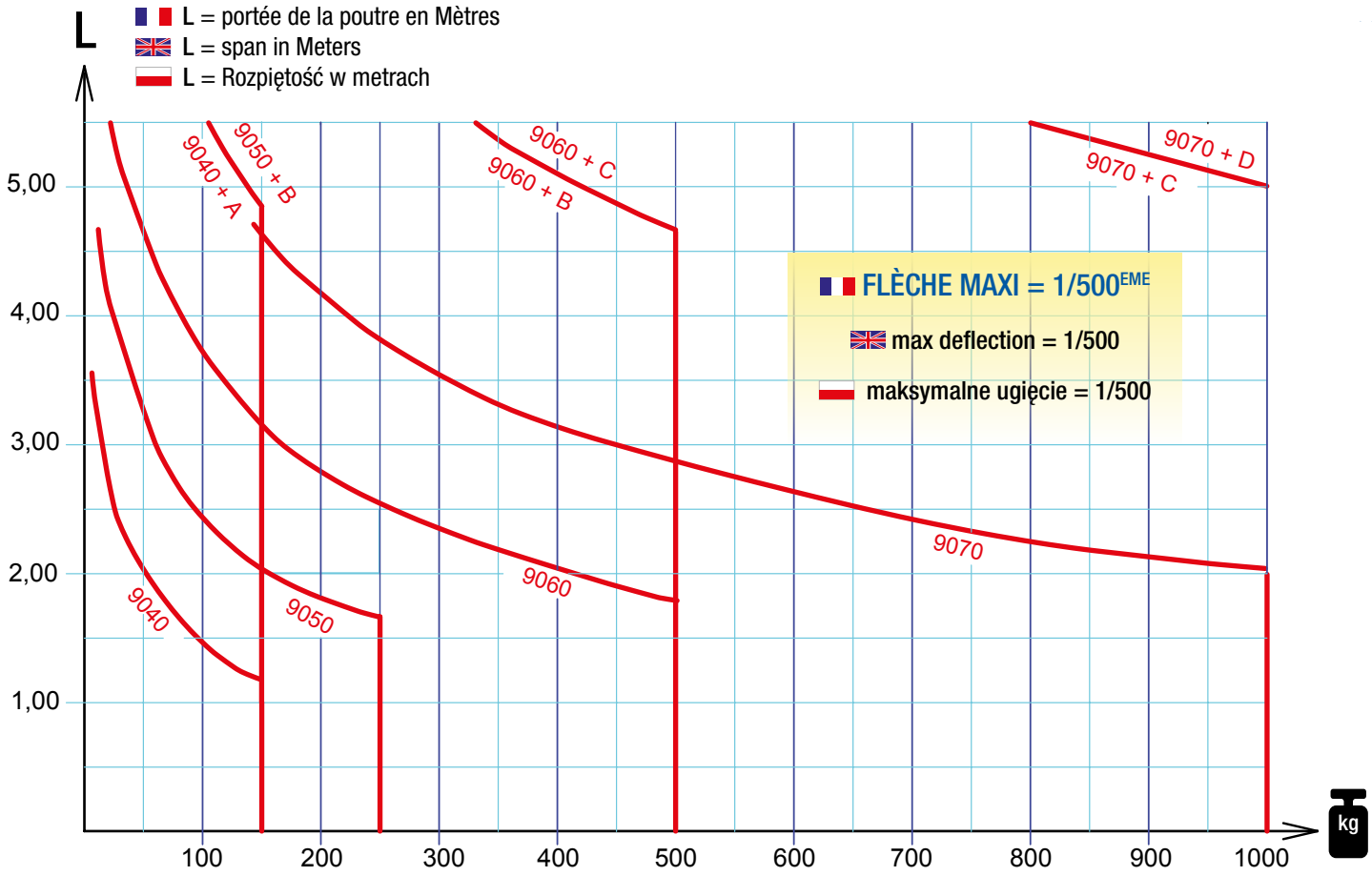

Renfort (voir p.10) / Reinforcement (see on p.10) / Wzmocnienia belki suwnicowej (strona 10):

A = 100 x 8 mm B = 120 x 10 mm C = 150 x 10 mm D = 180 x 10 mm

RENFORTS D'INERTIE

Track reinforcement / Wzmocnienia belki suwnicowej

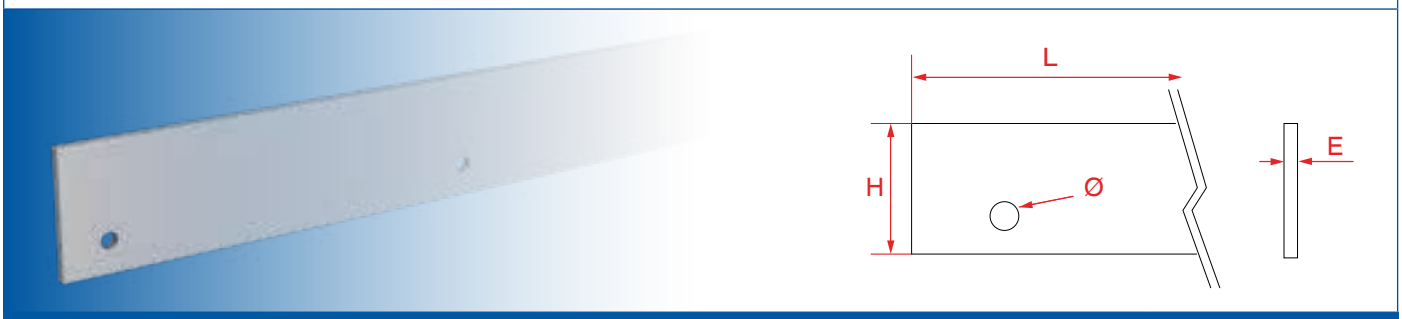

❑	ref	H	E	L	Ø
A	1700/083 1700/084 1700/085	100	8	3000 4000 5000	6 x Ø12.5 8 x Ø12.5 9 x Ø12.5
B	1720/103 1720/104 1720/105	120	10	3000 4000 5000	6 x Ø16.5 8 x Ø16.5 9 x Ø16.5
C	1750/105	150	10	5000	9 x Ø16.5
D	1780/105	180	10	5000	9 x Ø16.5

Renforts d'inertie
Les renforts sont livrés percés et peint avec une sous couche antirouille grise, ils doivent être montés sur nos rails au moyen des supports à serrage (9042N, 9052N, 9062N, 9072N)

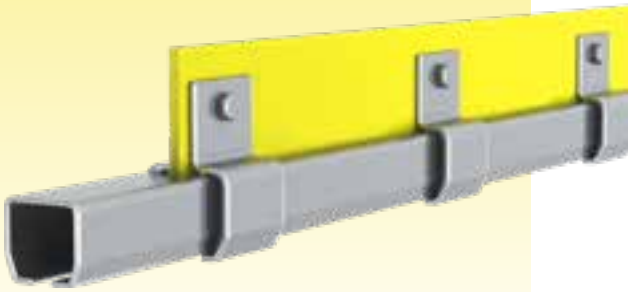

Track reinforcement
The reinforcement are drilled and delivered grey painted against rust, they must be fixed on the tracks with clamping bracket 9042N, 9052N , 9062N or 9072N.

Wzmocnienia belki suwnicowej
Wzmocnienia belki suwnicowej są otworowane i wykończone szarym podkładem antykorozyjnym. Do szyny należy zamocować je przy pomocy klamer skręcanych 9042N, 9052N, 9062N lub 9072N.

L'utilisation des produits mantion nécessite la connaissance préalable obligatoire de nos notices techniques, disponibles sur demande.
The use of MANTION products requires the obligatory preliminary knowledge of our technical notes. Available upon request.
Użycie produktów Mantion wymaga obowiązkowej wstępnej znajomości uwag technicznych. Dostępne są one na życzenie Klienta.

MANTION MANUTENTION

SOMMIERS RIGIDES

Rigid end crane trolleys / Wózki suwnicowe sztywne

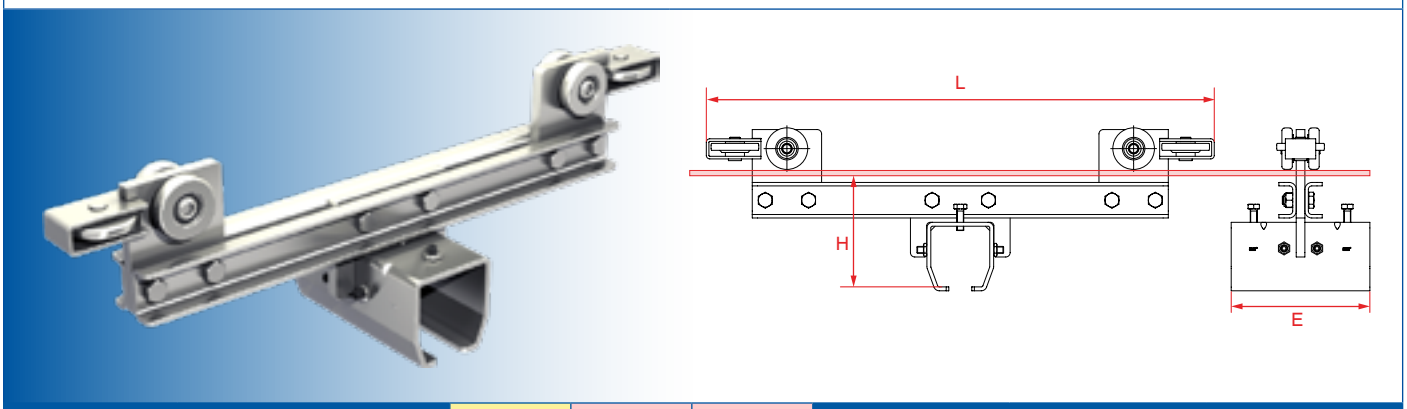

	ref	kg			L	H	E
9040	9748SR40	150	a	bp	586	107	135
9050	9758SR50	250	a	bp	586	132	160
9060	9768SR60	500	a	bp	611	149	205
9070	9778SR70	1000	a	bp	669	190.5	220

SOMMIERS ARTICULÉS

Articulated end crane trolleys / Wózki suwnicowe przegubowe

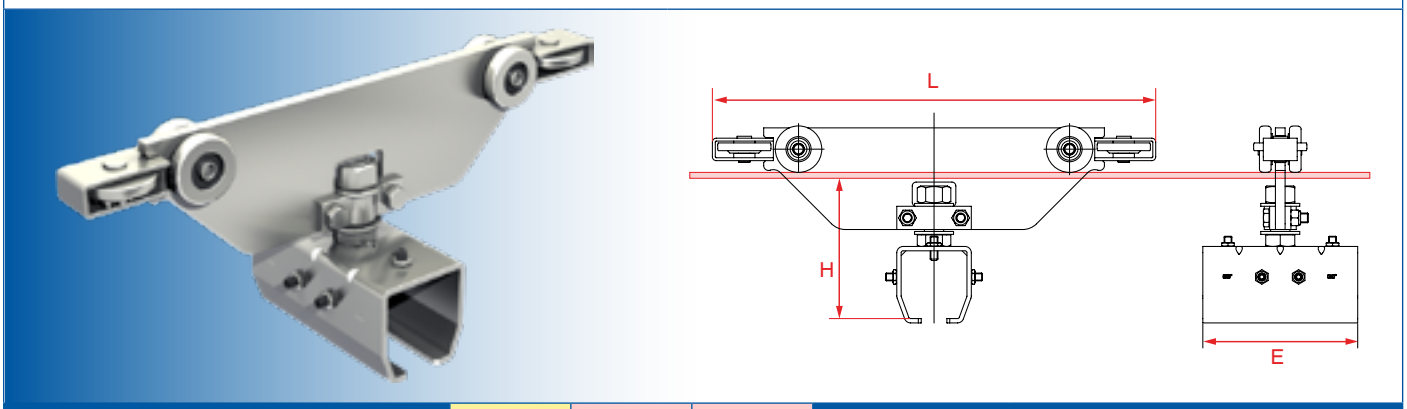

	ref	kg			L	H	E
9040	9848SA40	150	a	bp	416	117	135
9050	9858SA50	250	a	bp	458	147.5	160
9060	9868SA60	500	a	bp	501	177	205
9070	9878SA70	1000	a	bp	614	232	220

Galets : a = acier
Paliers : bp = billes de précision

Roller : a = steel
Axle : bp = precision ball

Koła: a = stal
Łożyskowanie: bp = łożyska kulkowe precyzyjne

Les sommiers articulés sont conseillés lorsque le parfait parallélisme entre les voies de roulement n' est pas garanti ou lorsque la portée est grande. Ils diminuent le risque de coincement. Il ne faut jamais faire de jonction de rail sur la poutre mobile. La charge maximum admissible doit être indiquée sur l'installation. Demandez notre notice technique pour plus de précisions.

If you can't ensure a perfect parallelism between the tracks or if the span is big, it's recommended to use the articulated end crane trolleys, they are helping for a better displacement of the beam. Never use a track junction on the span. The maximum load has to be put on the installation. Ask for our technical documentation for more details.

Jeśli nie można zapewnić równoległości szyn prowadzących suwnicy lub rozpiętość jest duża, zaleca się użycie wózków suwnicowych przegubowych, co ułatwi przesuw belki suwnicowej. Nigdy nie należy łączyć belki suwnicowej przy pomocy klamer- należy ją wykonać z jednego odcinka szyny. Na życzenie udostępniamy dokumentacje techniczną.

SOMMIERS RIGIDES - MODULATIONS POSSIBLES :

Rigid end crane trolleys - possibilities :
Wózki suwnicowe stałe - możliwości konfiguracji:

Poutre / Cranes / Belka	Voies de roulements / Straight lines / Rozmiar szyn prowadzących suwnicy			
	9040	9050	9060	9070
9040	(2x) 9747CG (1x) 9747TS (1x) 9747MP Max = 150 Kg	(2x) 9757CG (1x) 9747TS (1x) 9747MP (2x) 9700ENT02 Max = 150 Kg	(2x) 9767CG (1x) 9747TS (1x) 9747MP (4x) 9700ENT02 Max = 150 Kg	
9050	(2x) 9747CG (1x) 9747TS (1x) 9757MP (4x) 9700ENT01 Max = 150 Kg	(2x) 9757CG (1x) 9757TS (1x) 9757MP Max = 250 Kg	(2x) 9767CG (1x) 9757TS (1x) 9757MP (2x) 9700ENT02 Max = 250 Kg	(2x) 9777CG (1x) 9757TS (1x) 9757MP (2x) 9700ENT02 Max = 250 Kg
9060	(2x) 9747CG (1x) 9747TS (1x) 9767MP (8x) 9700ENT01 Max = 150 Kg	(2x) 9757CG (1x) 9757TS (1x) 9767MP (4x) 9700ENT01 Max = 250 Kg	(2x) 9767CG (1x) 9767TS (1x) 9767MP Max = 500 Kg	(2x) 9777CG (1x) 9767TS (1x) 9767MP Max = 500 Kg
9070		(2x) 9757CG (1x) 9757TS (1x) 9777MP (4x) 9700ENT01 Max = 250 Kg	(2x) 9767CG (1x) 9767TS (1x) 9777MP Max = 500 Kg	(2x) 9777CG (1x) 9777TS (1x) 9777MP Max = 1000 Kg

EXEMPLE / EXAMPLE / PRZYKŁAD:

Poutre
Cranes
Szyna belki suwnicowej → 9040

+

Voies de roulements
Straight lines
Szyny prowadzące suwnicy → 9060

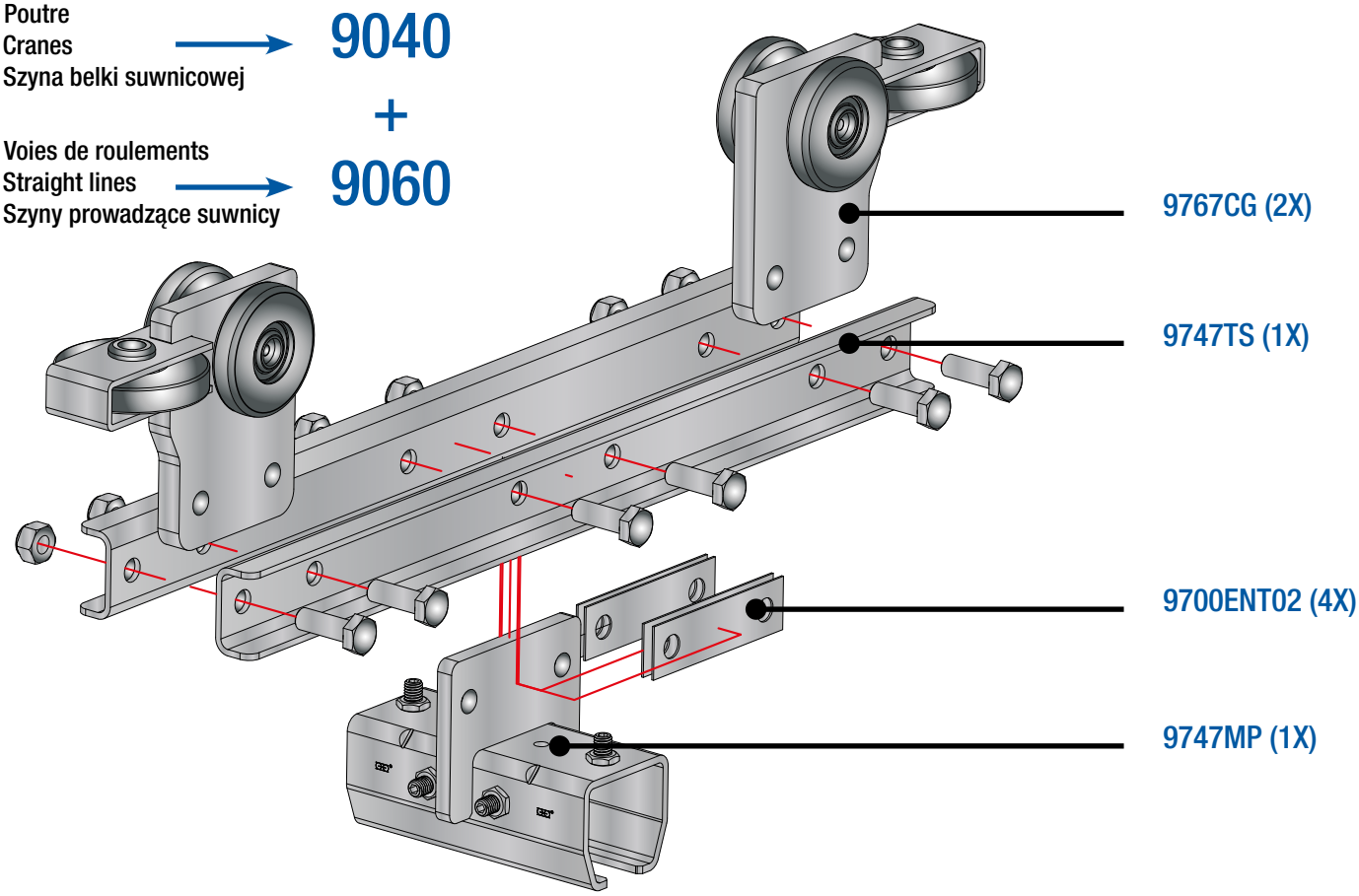

L'utilisation des produits mantion nécessite la connaissance préalable obligatoire de nos notices techniques, disponibles sur demande.
The use of MANTION products requires the obligatory preliminary knowledge of our technical notes. Available upon request.
Użycie produktów Mantion wymaga obowiązkowej wstępnej znajomości uwag technicznych. Dostępne są one na życzenie Klienta.

MANTION MANUTENTION

CHARIOT GUIDE

Guiding trolley / Wózek prowadzący

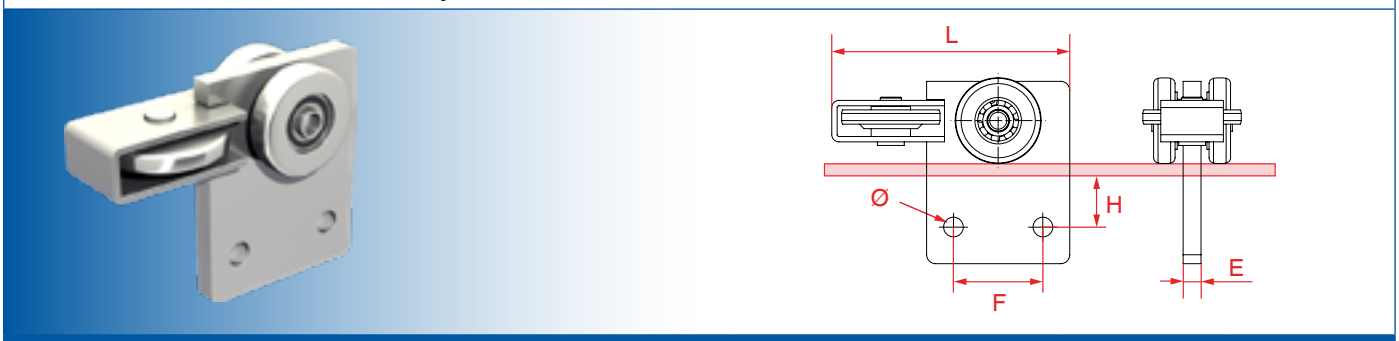

	ref	kg	L	E	F	Ø	H
9040	9747CG	75	133	8	50	11	30
9050	9757CG	125	133	10	50	11	32
9060	9767CG	250	147	12	50	11	34
9070	9777CG	500	174.5	12	50	11	37.5

TRAVERSE DE SOMMIER

End crane bar / Korpus wózka suwnicowego

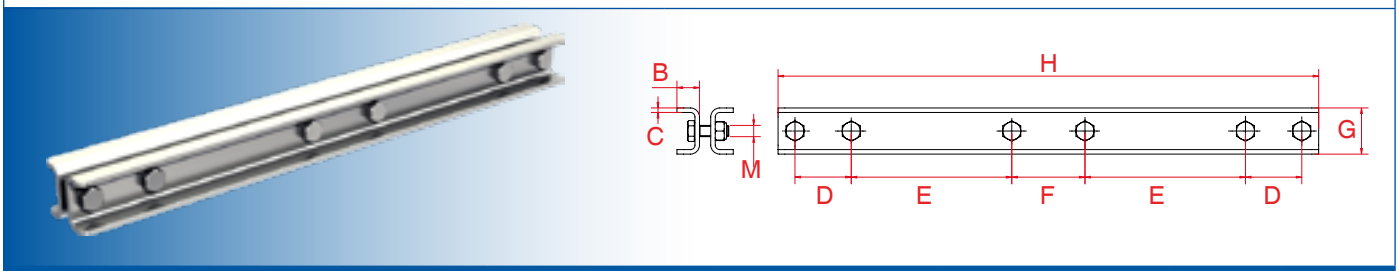

	ref	kg	B	C	D	E	F	G	H	M
9040	9747TS	150	20	3	50	142.5	65	41	480	M10
9050	9757TS	250	20	4	50	142.5	65	41	480	M10
9060	9767TS	500	26	5	50	142.5	65	41	480	M10
9070	9777TS	1000	30	6	50	142.5	65	43	480	M10

MANCHON DE POUTRE

Crane sleeve / Klamra mocująca szynę belki suwnicowej

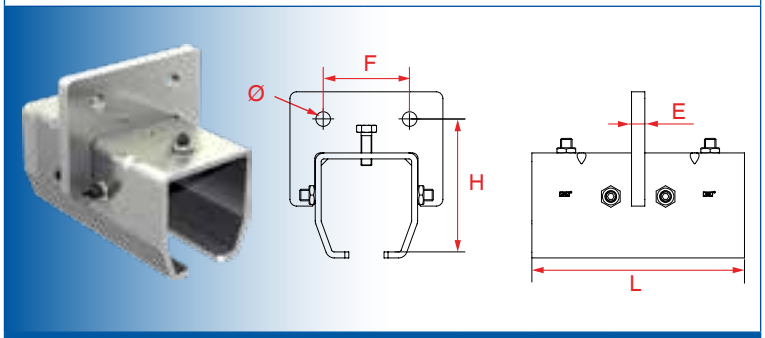

	ref	kg	L	E	F	Ø	H
9040	9747MP	150	135	8	65	11	77
9050	9757MP	250	160	10	65	11	100
9060	9767MP	500	205	12	65	11	115
9070	9777MP	1000	220	12	65	11	153

ENTRETOISES

Spacers / Płytki dystansowe

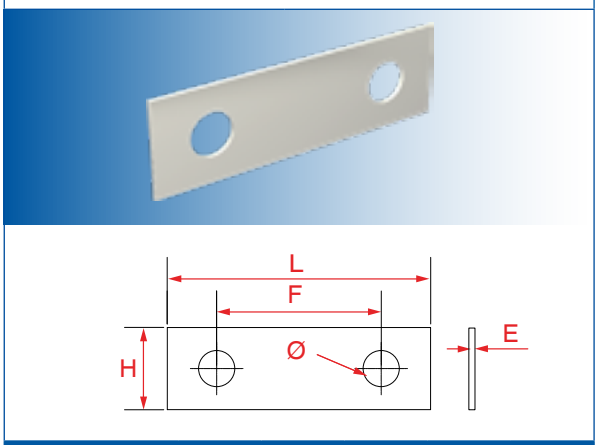

ref	L	E	F	Ø	H
9700ENT01	80	1	50	11	25
9700ENT02	90	1	65	11	25

Plans sur demande / Drawings on demand / Rysunki techniczne dostępne na życzenie

SOMMIERS ARTICULÉS - MODULATIONS POSSIBLES :

Articulated end crane trolleys - possibilities :
Wózki suwnicowe przegubowe- możliwości konfiguracji

Poutre / Cranes / Belka	Voies de roulements / Straight lines / Rozmiar szyn prowadzących suwnicy			
	9040	9050	9060	9070
9040	(1x) 9847CGA (1x) 9847MPA Max = 150 Kg	(1x) 9857CGA (1x) 9847MPA Max = 150 Kg	(1x) 9867CGA (1x) 9847MPA Max = 150 Kg	
9050	(1x) 9847CGA (1x) 9857MPA Max = 150 Kg	(1x) 9857CGA (1x) 9857MPA Max = 250 Kg	(1x) 9867CGA (1x) 9857MPA Max = 250 Kg	(1x) 9877CGA20 (1x) 9857MPA Max = 250 Kg
9060	(1x) 9847CGA (1x) 9867MPA Max = 150 Kg	(1x) 9857CGA (1x) 9867MPA Max = 250 Kg	(1x) 9867CGA (1x) 9867MPA Max = 500 Kg	(1x) 9877CGA20 (1x) 9867MPA Max = 500 Kg
9070		(1x) 9857CGA (1x) 9877MPA20 Max = 250 Kg	(1x) 9867CGA (1x) 9877MPA20 Max = 500 Kg	(1x) 9877CGA30 (1x) 9877MPA30 Max = 1000 Kg

EXEMPLE / EXAMPLE / PRZYKŁAD:

Poutre
Cranes
Szyna belki suwnicowej → 9040

+

Voies de roulements
Straight lines
Szyny prowadzące suwnicy → 9060

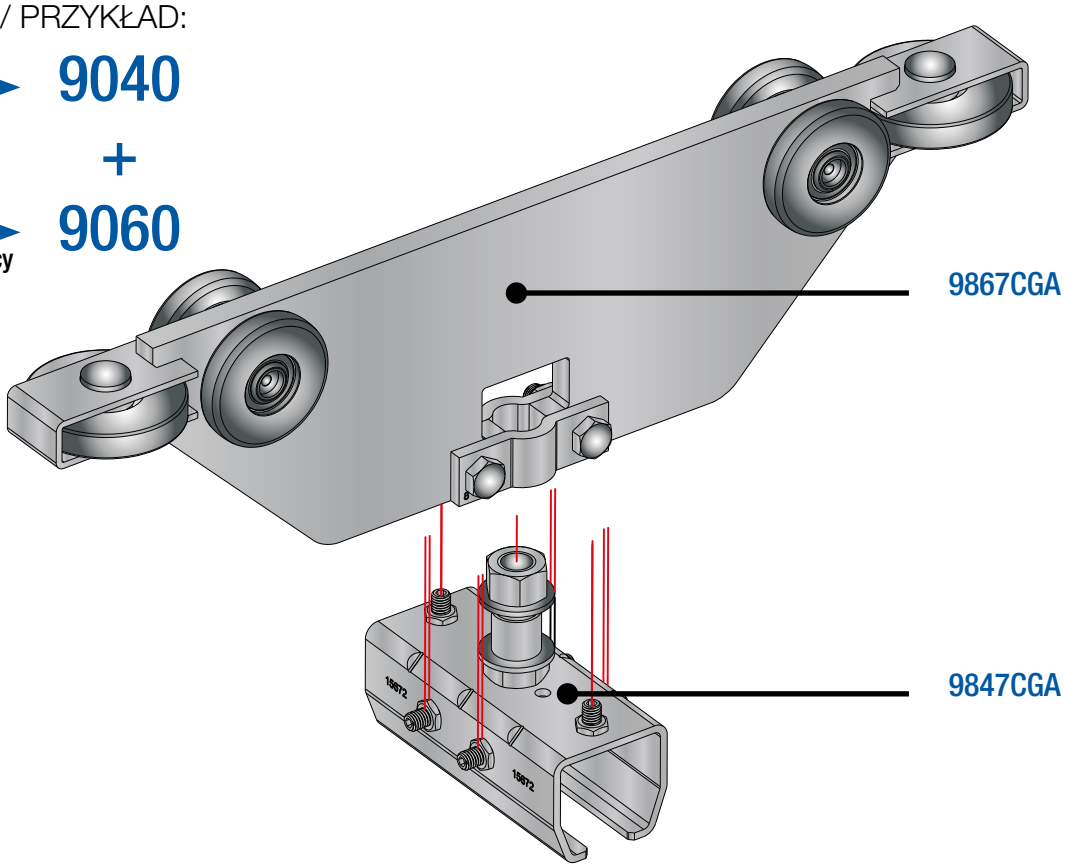

Les sommiers articulés sont conseillés lorsque le parfait parallélisme entre les voies de roulement n' est pas garanti ou lorsque la portée est grande. Ils diminuent le risque de coincement. Il ne faut jamais faire de jonction de rail sur la poutre mobile. La charge maximum admissible doit être indiquée sur l'installation. Demandez notre notice technique pour plus de précisions.

If you can't ensure a perfect parallelism between the tracks or if the span is big, it's recommended to use the articulated end crane trolleys, they are helping for a better displacement of the beam. Never use a track junction on the span. The maximum load has to be put on the installation. Ask for our technical documentation for more details.

Jeśli nie można zapewnić równoległości szyn prowadzących suwnicy lub rozpiętość jest duża, zaleca się użycie wózków suwnicowych przegubowych, co ułatwi przesuw belki suwnicowej. Nigdy nie należy łączyć belki suwnicowej przy pomocy klamer- należy ją wykonać z jednego odcinka szyny. Na życzenie udostępniamy dokumentacje techniczną.

L'utilisation des produits mantion nécessite la connaissance préalable obligatoire de nos notices techniques, disponibles sur demande.
The use of MANTION products requires the obligatory preliminary knowledge of our technical notes. Available upon request.
Użycie produktów Mantion wymaga obowiązkowej wstępnej znajomości uwag technicznych. Dostępne są one na życzenie Klienta.

CHARIOT GUIDE ARTICULÉ

Articulated guiding trolley / Korpus wózka suwnicowego przegubowego

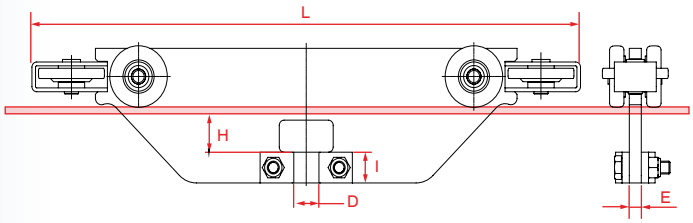

	ref	kg			L	H	I	D	E
9040	9847CGA	150	a	bp	416	30	24	21	8
9050	9857CGA	250	a	bp	458	31.5	24	21	10
9060	9867CGA	500	a	bp	501	46.5	24	21	12
9070	9877CGA20	1000	a	bp	614	40	24	21	12
9070	9877CGA30	1000	a	bp	614	49	30	31	12

Galets : a = acier
Paliers : bp = billes de précision

Roller : a = steel
Axle : bp = precision ball

Koła: a = stal
Łożyskowanie: bp = łożyska kulkowe precyzyjne

MANCHON DE POUTRE ARTICULÉ

Articulated crane sleeve / Klamra przegubowa mocująca szynę belki suwnicowej

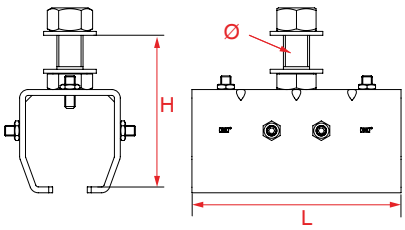

	ref	kg	H	L	Ø
9040	9847MPA	150	86.5	135	20
9050	9857MPA	250	116	160	20
9060	9867MPA	500	130.5	205	20
9070	9877MPA20	500	165.5	220	20
9070	9877MPA30	1000	183	220	30

INDEXATION MOBILE MANUELLE

Manual movable locks / Wózek do belek ruchomych, z blokadą manualną

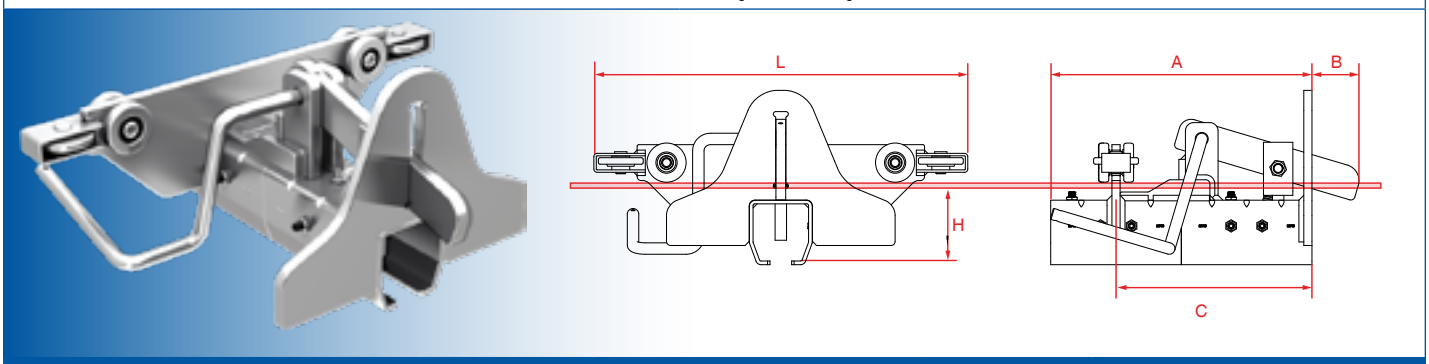

	ref	kg	L	H	A	B	C
9040	**9401VM**	150	416	63	270	50	202.5
9050	**9501VM**	250	458	93	320	58	240
9060	**9601VM**	500	501	120	410	58	307.5
9070	**9701VM**	1000	614	158	440	48	330

KIT CHAÎNE DE MANOEUVRE / Chain kit for manual operating / Łańcuchy do manualnego sterowania

Ref. 9000CDE1

Kit chaîne de manoeuvre simple pour commande manuelle. Ce kit comprend 1 chaînette de longeur 4 m. avec boule.
Single chain kit for manual operating. This kit includes a chain of 4 m. with ball.
Pojedynczy łańcuch do manualnego sterowania. W komplecie łańcuch długości 4 metrów, zakończony odważnikiem.

INDEXATION MOBILE PNEUMATIQUE

Pneumatic movable locks / Wózek do belek ruchomych, z blokadą pneumatyczną

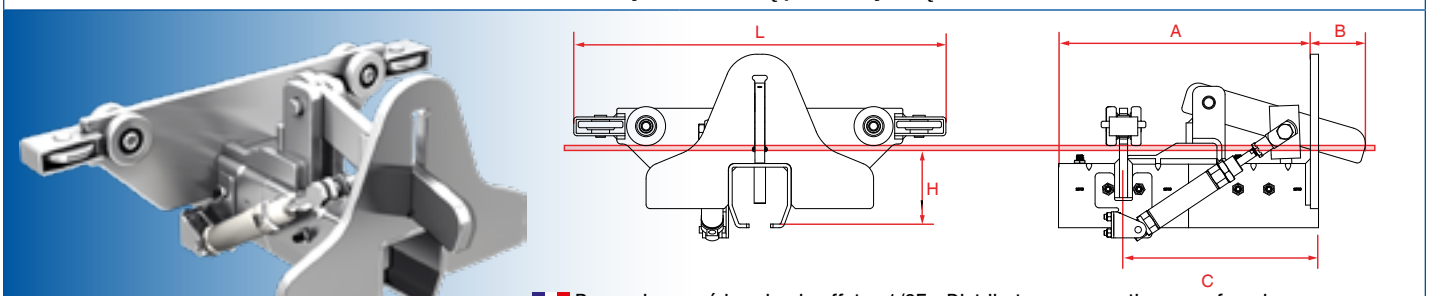

Raccords sur vérins simple effet = 1/8F - Distributeur pneumatique non fourni.
Connections on simple-acting jack = 1/8F - Pneumatic valve not provided
Gniazda przyłączeniowe na siłowniku w rozmiarze 1/8. Zawory nie znajdują sie w komplecie.

	ref	kg	L	H	A	B	C
9040	**9401VMP**	150	416	63	270	50	202.5
9050	**9501VMP**	250	458	93	320	58	240
9060	**9601VMP**	500	501	120	410	58	307.5
9070	**9701VMP**	1000	614	158	440	48	330

L'utilisation des produits mantion nécessite la connaissance préalable obligatoire de nos notices techniques, disponibles sur demande.
The use of MANTION products requires the obligatory preliminary knowledge of our technical notes. Available upon request.
Użycie produktów Mantion wymaga obowiązkowej wstępnej znajomości uwag technicznych. Dostępne są one na życzenie Klienta.

INDEXATION FIXE

Fixed locks / Stacja zdawcza do belek ruchomych

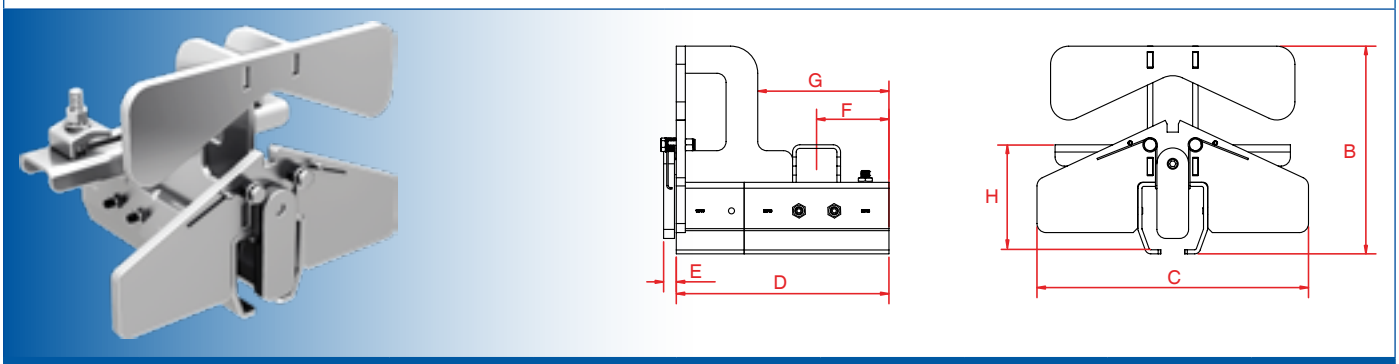

▢	ref	B	C	D	E	F	G	H
9040	**9401VF**	187	270	200	14	67.5	135	77
9050	**9501VF**	229	300	235	14	80	145	116
9060	**9601VF**	260	340	315	17	103	225	135
9070	**9701VF**	285	360	330	17	110	250	200

SOMMIER RIGIDE POUR INDEXATION MOBILE MANUELLE OU PNEUMATIQUE

Rigid end crane trolleys for locks / Wózek do belek ruchomych

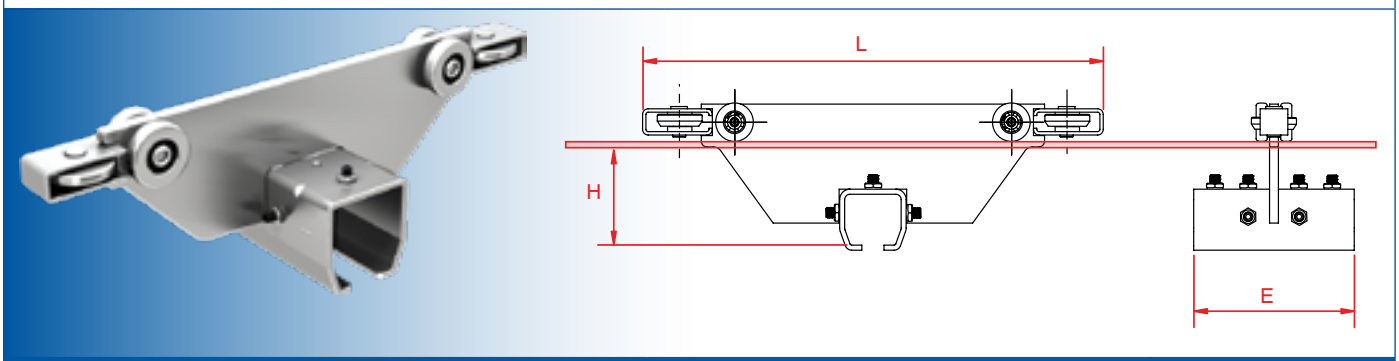

▢	ref	kg	L	H	E
9040	**9746S**	150	416	63	135
9050	**9756S**	250	458	93	160
9060	**9766S**	500	501	120	205
9070	**9776S**	1000	614	158	220

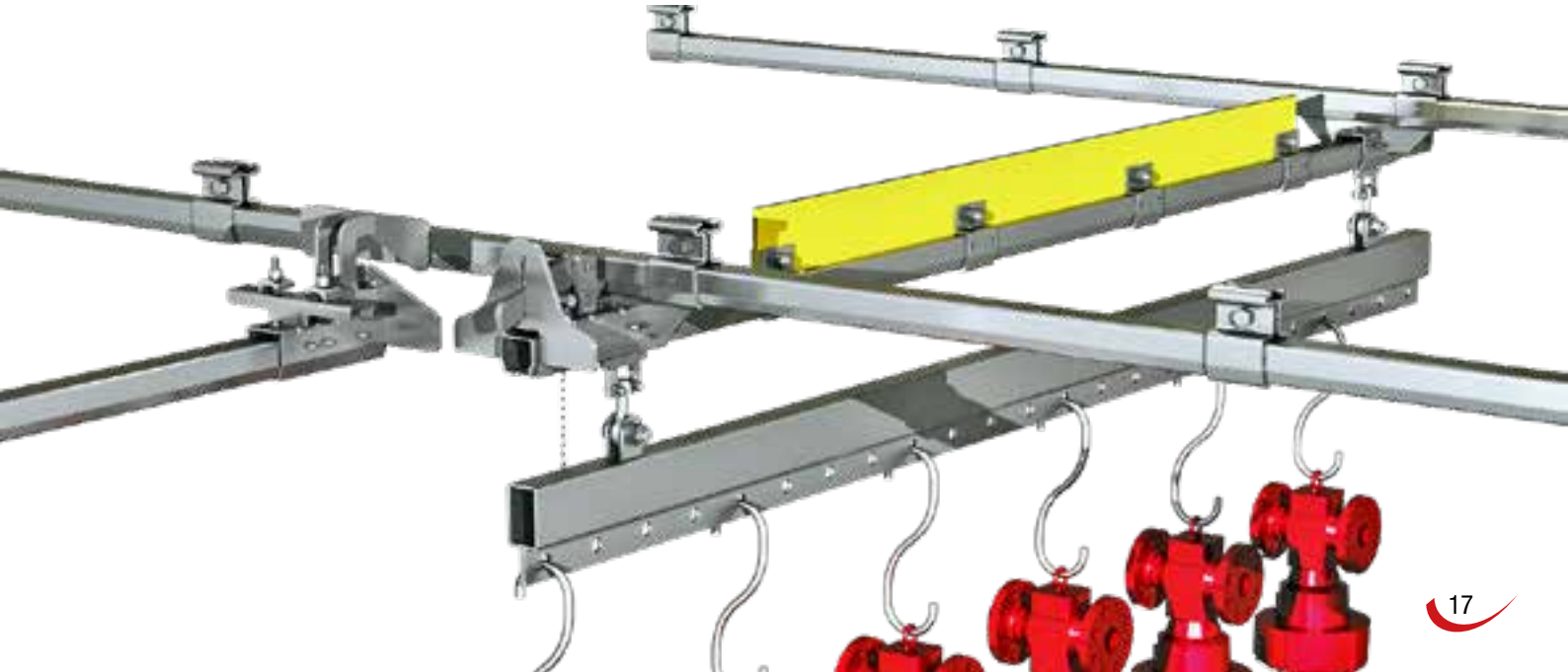

SOMMIER À SOUDER

To be welded end crane trolleys / Wózek suwnicowy do spawania

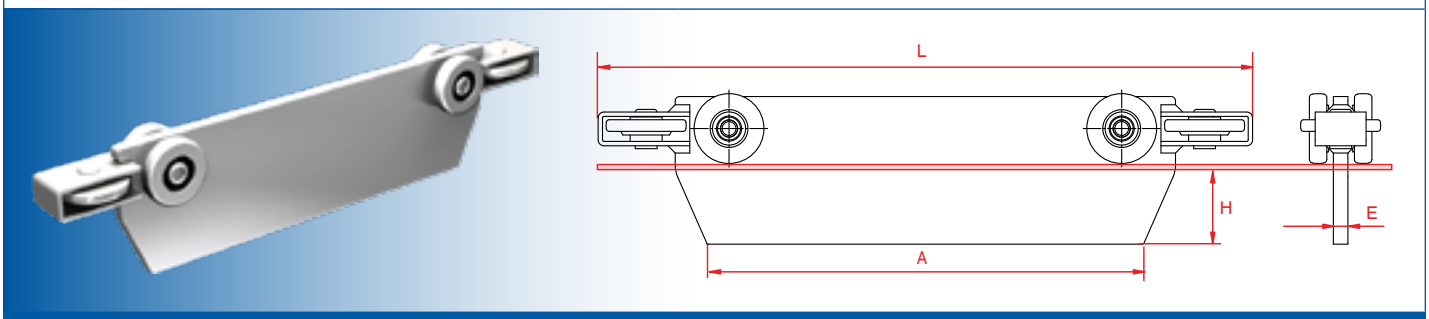

	ref	kg	L	H	A	E
9040	9746SS	150	416	35	280	8
9050	9756SS	250	450	52	300	10
9060	9766SS	500	500	60	350	12
9070	9776SS	1000	600	60	390	12

SOMMIER À VISSER

To be bolted end crane trolleys / Wózek suwnicowy do skręcania

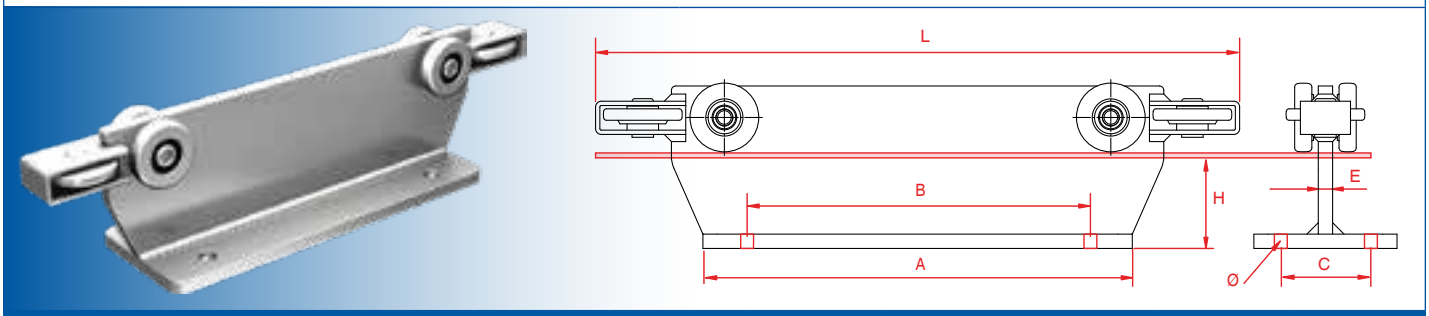

	ref	kg	L	H	A	B	C	Ø	E
9040	9746SV	150	416	45	280	220	46	11	8
9050	9756SV	250	450	64	300	220	60	13	10
9060	9766SV	500	500	70	350	260	80	17	12
9070	9776SV	1000	600	74	390	300	100	21	12

SOMMIER DOUBLE

Double beam end crane trolleys / Wózek suwnicowy do podwójnej belki suwnicowej

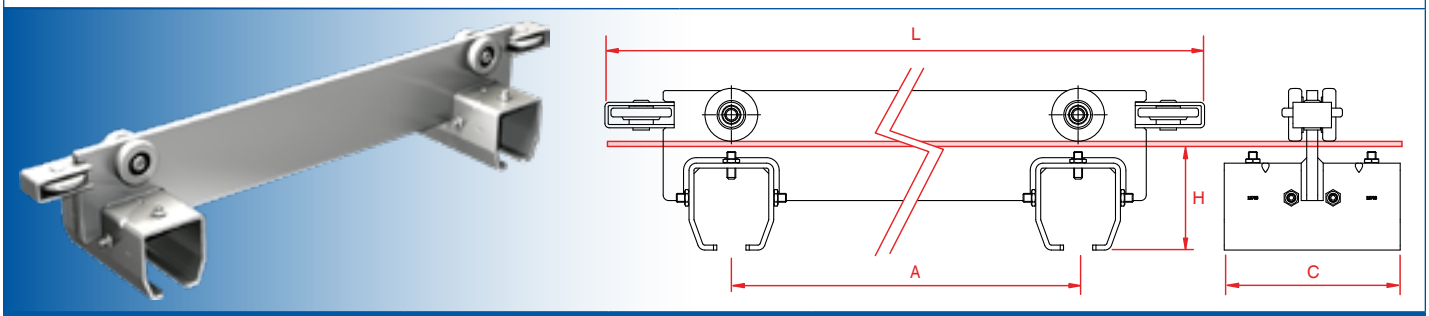

	ref	kg	L	H	A	C
9040	9746SD	150	700	74	500	135
9050	9756SD	250	730	91	500	160
9060	9766SD	500	860	126	600	205
9070	9776SD	1000	994	152	600	220

L'utilisation des produits mantion nécessite la connaissance préalable obligatoire de nos notices techniques, disponibles sur demande.
The use of MANTION products requires the obligatory preliminary knowledge of our technical notes. Available upon request.
Użycie produktów Mantion wymaga obowiązkowej wstępnej znajomości uwag technicznych. Dostępne są one na życzenie Klienta.

MANTION MANUTENTION

TRANSBORDEURS
TRANSFER STATION
TRANSBORDERY

TRANSBORDEUR

Un transbordeur est un pont multiple. Cet ensemble est composé de deux sommiers longs, de plusieurs poutres parallèles et d'un système de manipulation à poussée manuelle. Afin de transférer les pièces de manière sécurisée, le transbordeur s'indexe aux rails fixes à l'aide d'un doigt et bloque l'ensemble en position. Il faudra déverrouiller l'indexation afin de pouvoir repartir de la position.

TRANSFER STATION

A transfer station is a multi rails crane. This set consists of two long end crane trolleys, several parallel beams and a manual push system.
In order to transfer parts in secure manner the transfer station is indexed to fixed rails Using of a finger and all blocks in position. It will be necessary to unlock the index in order to leave the position.

TRANSBORDER

Transborder jest urządzeniem umożliwiającym jednoczesny przesuw kilku ładunków w tzw. układzie transportu krzyżowego. Urządzenie składa się z dwóch długich wózków suwnicowych, kilku szyn poprzecznych i uchwytu służącego do ręcznego przesuwu. W celu załadunku i rozładunku elementów transportowanych transborder pozycjonuje się w stacji dokującej na szynie stałej i blokuje przy pomocy sworzni. Aby przesunąć transborder należy zwolnić ręcznie blokady (zwalniacze znajdują się w uchwycie służącym do przesuwu). Aby otrzymać więcej informacji oraz rysunki techniczne i wycenę transbordera dopasowanego do Państwa potrzeb, prosimy o przesłanie wypełnionego formularza ze strony 21.

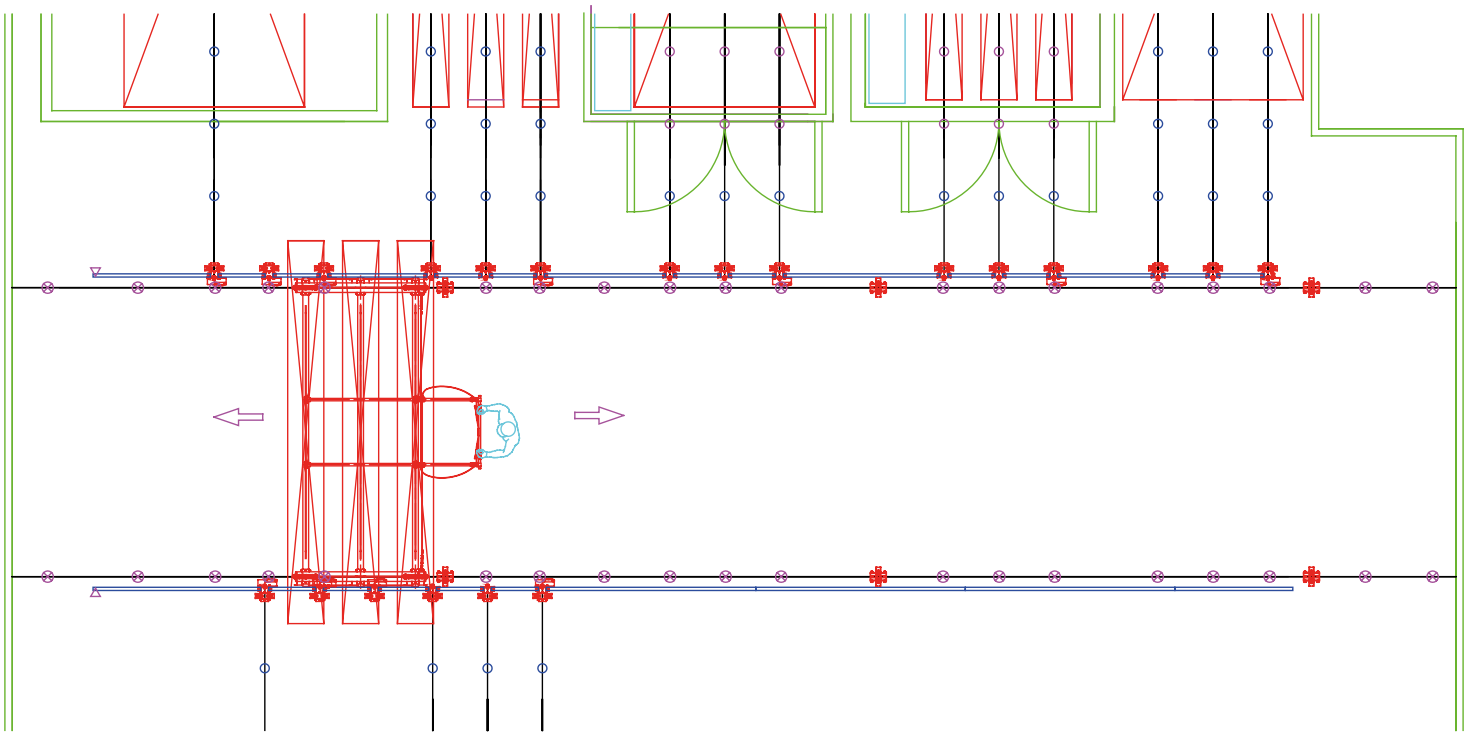

MANCHON DE SECURITÉ

Fixed locks without hanger
Stacja dokująca transbordera

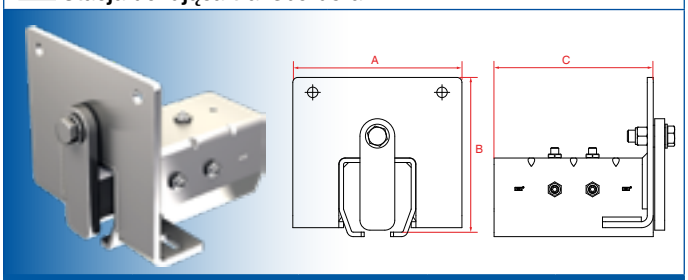

	ref	A	B	C
9040	9401MSTB	170	132.5	135
9050	9501MSTB	170	155.5	160
9060	9601MSTB	190	175	205
9070	9701MSTB	220	213	220

SUPPORT MANCHON DE SECURITÉ

Fixed locks with hanger
Stacja dokująca transbordera z uchwytem do dwuteownika

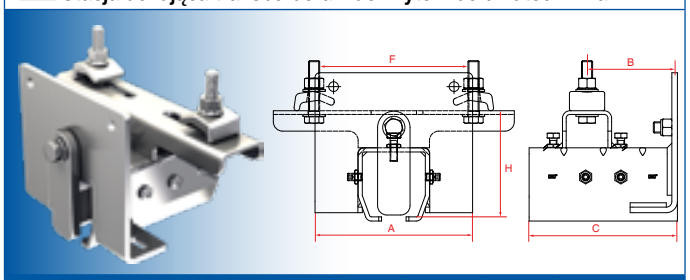

	ref	A	B	C	H	F
9040	9401FMSTB	170	85	135	77	IPE 80 - 300
9050	9501FMSTB	170	97.5	160	114.5	IPE 80 - 300
9060	9601FMSTB	190	130	205	135	IPE 80 - 300
9070	9701FMSTB	220	145	220	200	IPE 80 - 300

VERROU GAUCHE DE TRANSBORDEUR

Left locking ramp
Blokada transbordera, lewa

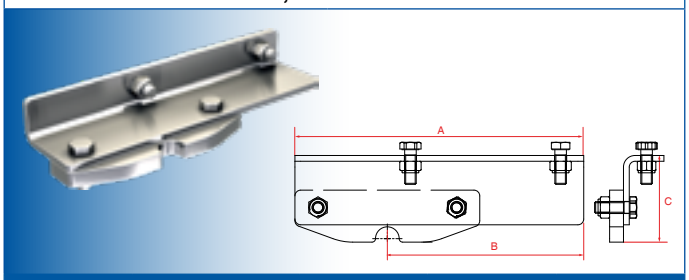

	ref	A	B	C
9040	9401VGTB	250	85	66
9050	9501VGTB	250	85	75
9060 9070	9601VGTB	260	85	110

VERROU DROIT DE TRANSBORDEUR

Right locking ramp
Blokada transbordera, prawa

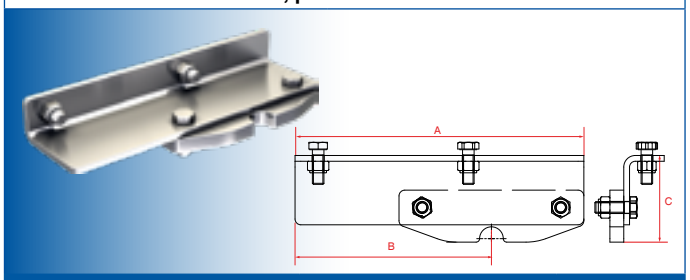

	ref	A	B	C
9040	9401VDTB	250	85	66
9050	9501VDTB	250	85	75
9060 9070	9601VDTB	260	85	110

CORNIÈRE DE TRANSBORDEUR

Security corners
Kątowniki zabezpieczające

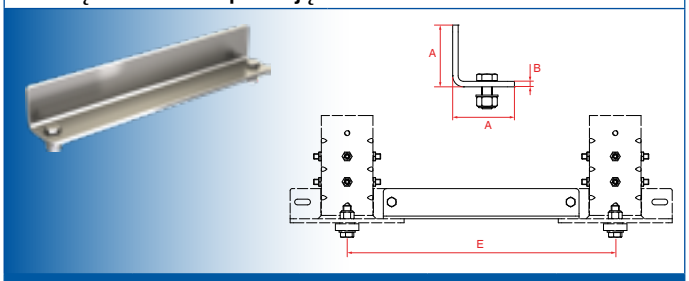

	ref	A	B	E*
9040	9401CTBSP	40	4	*
9050	9501CTBSP	45	4	*
9060	9601CTBSP	45	4	*
9070	9701CTBSP	50	5	*

*Entraxe à spécifier lors de la commande
*specify spacing at order
*Przy zamówieniu należy podać wymiar.

L'utilisation des produits mantion nécessite la connaissance préalable obligatoire de nos notices techniques, disponibles sur demande.
The use of MANTION products requires the obligatory preliminary knowledge of our technical notes. Available upon request.
Użycie produktów Mantion wymaga obowiązkowej wstępnej znajomości uwag technicznych. Dostępne są one na życzenie Klienta.

MANTION MANUTENTION

FORMULAIRE TRANSBORDEUR - TRANSFER STATION REQUEST - FORMULARZ TRANSBORDERA

Date / Data: .....

Client / Customer / Klient: .....

Nom / Name / Nazwa projektu: .....

Référence / Reference / Numer referencyjny projektu: .....

Adres kontaktowy e-mail: .....

DONNÉES TECHNIQUES
TECHNICAL DATA
SPECYFIKACJA

Charge par rail / Load by track / Obciążenie pojedynczej szyny: ..... Kg (P)

Nombre de rail / Number of beams / Ilość szyn: ..... (X)

Entraxe / Spacing / Odległość między szynami: ..... mm (E)

Portée / Span / Rozpiętość: ..... mm (L)

Profondeur / Distance / Odsunięcie uchwytu: ..... mm (D)

Hauteur / Heigh / Wysokość: ..... mm (H)

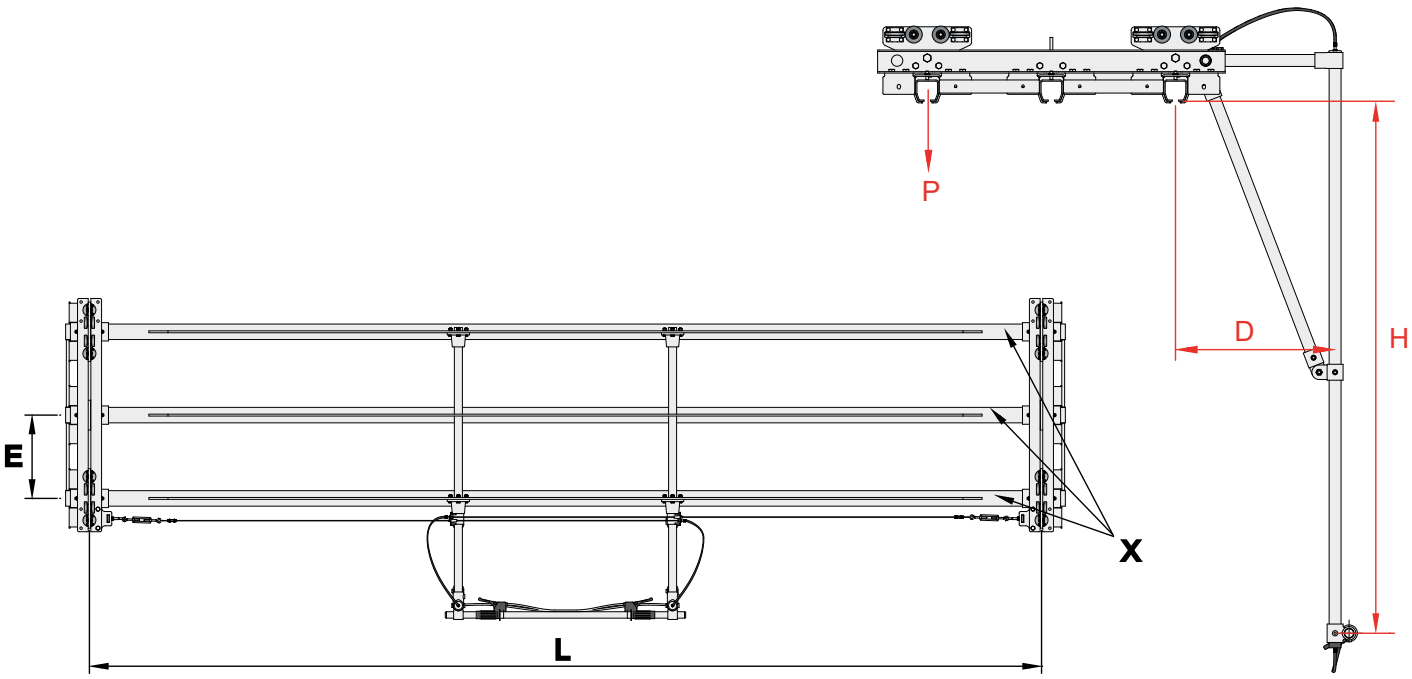

SUPPORT À SOUDER (ACIER BRUT)

Weld on brackets (plain steel)
Klamra do spawania (stal czarna)

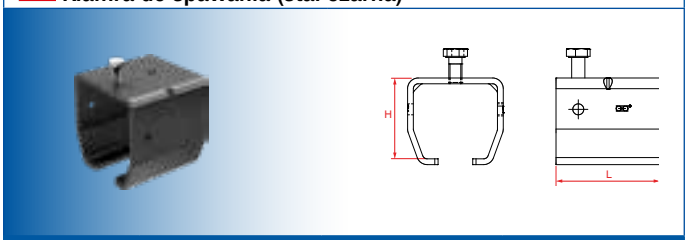

	ref	H	L
9010	**9018**	33.5	40
9030	**9038**	39.5	54
9040	**9048**	49	63
9050	**9058**	74.5	75
9060	**9068**	89	110
9070	**9078**	124	110

SUPPORTS RÉGLABLES LW

LW adjustable support brackets
Klamra ze śrubą ustalającą z trzpieniem gwintowanym, długim

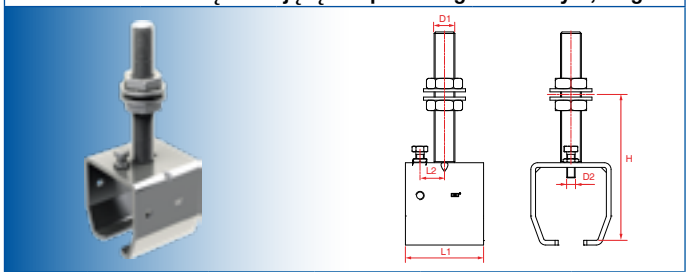

	ref	D1	D2	L1	L2	H
9010	**9011LW**	M10	M6	40	20	85 ±30
9030	**9031LW**	M14	M6	54	29	97 ±30
9040	**9041LW**	M14	M8	63	31.5	105 ±25
9050	**9051LW**	M20	M8	75	37.5	140 ±30
9060	**9061LW**	M20	M10	110	55	155 ±25

SUPPORT À TIGE FILETÉE LONGUE

Long adjustable brackets
Klamra z trzpieniem gwintowanym, długim

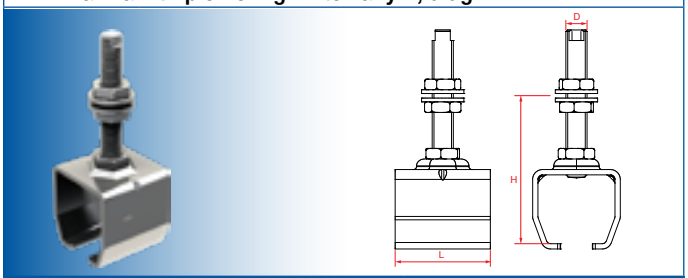

	ref	D	L	H
9010	**9011L**	M10	40	85 ±30
9030	**9031L**	M14	54	97 ±30
9040	**9041L**	M14	63	105 ±30
9050	**9051L**	M20	75	140 ±30
9060	**9061L**	M20	110	155 ±30
9070	**9071L**	M30	110	238 ±25

SUPPORT PLAFOND

Roof fixing brackets
Klamra sufitowa

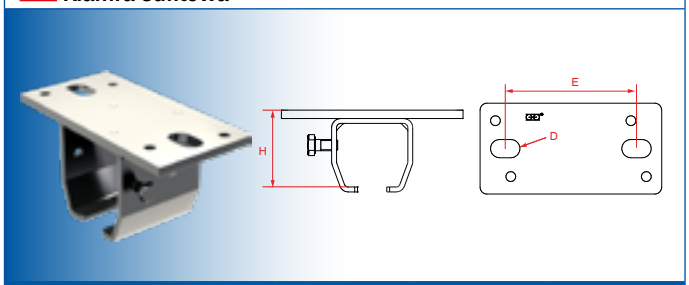

	ref	D	E	H
9010	**9018H**	9	70	36.5
9030	**9038H**	11	81	43.5
9040	**9048H**	13	94	55
9050	**9058H**	17	125	81.5
9060	**9068H**	21	150	99
9070	**9078H**	21	163	136

SUPPORT PLAFOND AVEC VIS

Roof fixing brackets with bolt
Klamra sufitowa ze śrubą ustalającą

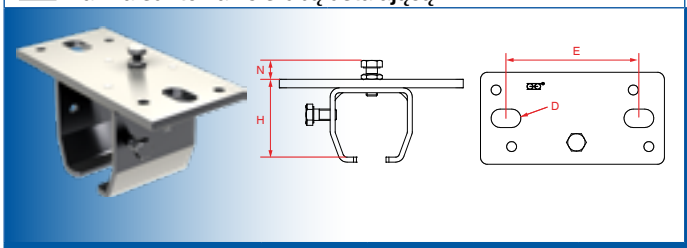

PLATINE*

Roof fixing brackets*
Płytki mocujące*

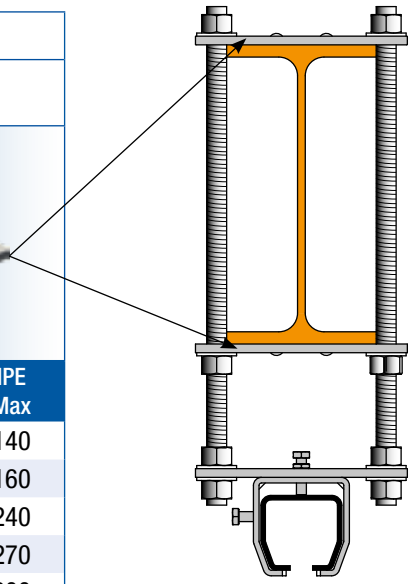

	ref	H	N	E	D	ref	IPN Max	IPE Max
9030	**9038HP**	43.5	12	81	11	**9038P**	160	140
9040	**9048HP**	55	14	94	13	**9048P**	180	160
9050	**9058HP**	81.5	14	125	17	**9058P**	280	240
9060	**9068HP**	99	22	150	21	**9068P**	340	270
9070	**9078HP**	136	22	163	21	**9078P**	380	300

* *tiges filetées non fournies* *Threaded rods not furnished* *Brak trzpieni gwintowanych w zestawie*

MANTION MANUTENTION

SUPPORT À SERRAGE NU

Clamping brackets
Klamra skręcana

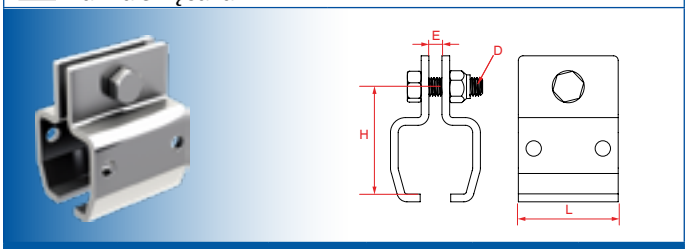

▢	ref	D	E	L	H
9010	**9012N**	M10	6	40	49
9030	**9032N**	M12	8	54	59
9040	**9042N**	M12	8	65	70
9050	**9052N**	M16	10	90	89
9060	**9062N**	M16	10	110	104
9070	**9072N**	M16	10	110	142

SUPPORT

Brackets
Klamra

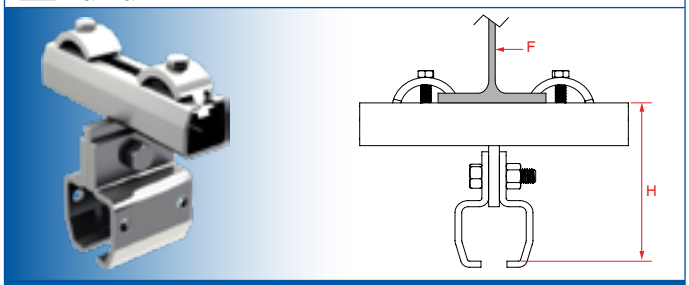

▢	ref	H	F
9030	**9037**	119	IPE 80 - 240
9040	**9047**	130	IPE 80 - 240
9050	**9057**	168	IPE 80 - 240
9060	**9067**	204	IPE 80 - 240
9070	**9077**	242	IPE 80 - 240

SUPPORT SOUS POUTRELLE I

I beam brackets
Klamra do dwuteownika

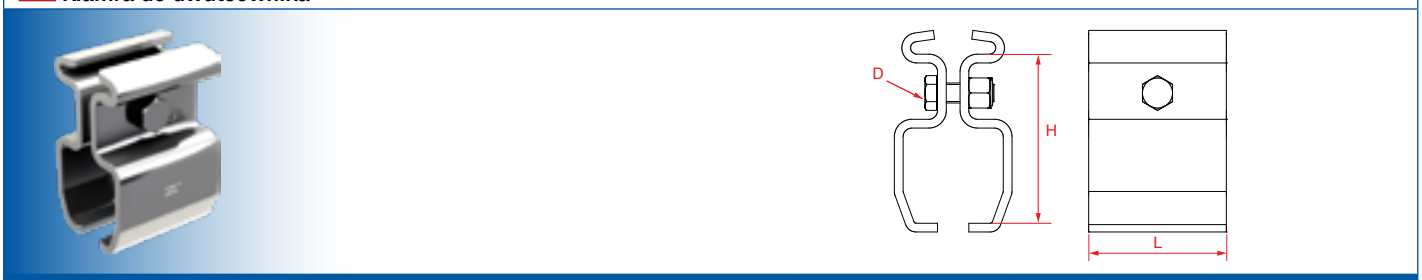

▢	ref	D	L	H	IPN	IPE
9030	**9037/80**	M8	54	69	80	–
	9037/100	M8	54	69	100	80
	9037/120	M8	54	69	120	100
	9037/140	M8	54	69	140	120
9040	**9047/80**	M8	65	77	80	–
	9047/100	M8	65	77	100	80
	9047/120	M8	65	77	120	100
	9047/140	M8	65	77	140	120
	9047/160	M8	65	77	160	140
	9047/180	M8	65	77	180	160
	9047/200	M8	65	77	200	180
9050	**9057/100**	M16	90	115	100	80
	9057/120	M16	90	115	120	100
	9057/140	M16	90	115	140	120
	9057/160	M16	90	115	160	140
	9057/180	M16	90	115	180	160
9060	**9067/140**	M16	110	135	140	120
	9067/160	M16	110	135	160	140
	9067/180	M16	110	135	180	160
	9067/200	M16	110	135	200	180
9070	**9077/200**	M16	110	200	200	180

MANCHON DE RACCORDEMENT

Jointing brackets / Klamra łącząca

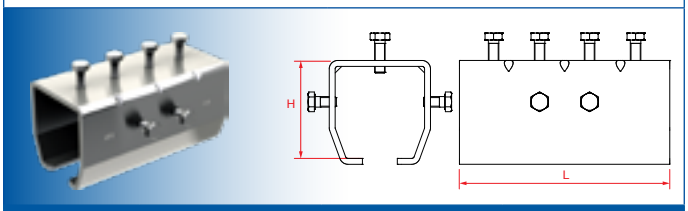

▢	ref	H	L
9010	**9011M**	33.5	90
9030	**9031M**	39.5	115
9040	**9041M**	49	135
9050	**9051M**	74.5	160
9060	**9061M**	89	205
9070	**9071M**	124	220

MANCHON À VIS HC CUVETÉES

Jointing brackets
Klamra łącząca ze śrubami ampulowymi

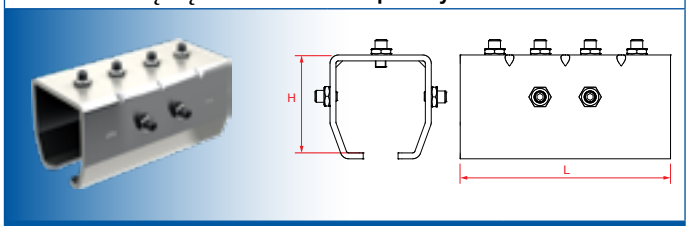

▢	ref	H	L
9030	**9031MHC**	39.5	115
9040	**9041MHC**	49	135
9050	**9051MHC**	74.5	160
9060	**9061MHC**	89	205
9070	**9071MHC**	124	220

MANCHON À TIGE FILETÉE COURTE

Jointing brackets with short bolt
Klamra łącząca z trzpieniem gwintowanym krótkim

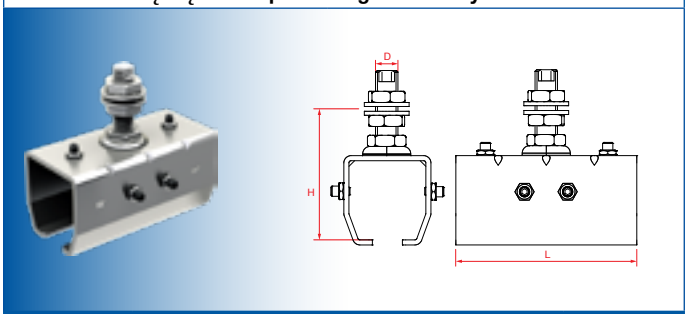

▢	ref	D	H	L
9040	**9041MC**	M14	80 ±5	135
9050	**9051MC**	M20	112 ±5	160
9060	**9061MC**	M20	127 ±5	205

MANCHON À TIGE FILETÉE LONGUE

Jointing brackets with long bolt
Klamra łącząca z trzpieniem gwintowanym długim

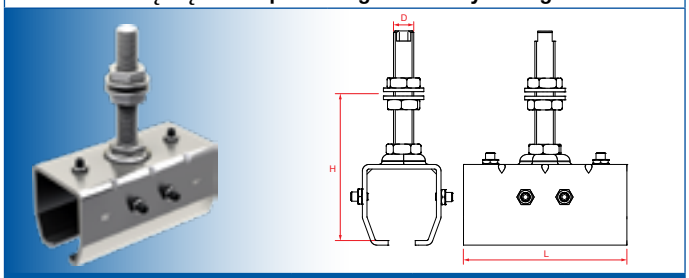

▢	ref	D	H	L
9030	**9031ML**	M14	97 ±30	115
9040	**9041ML**	M14	105 ±30	135
9050	**9051ML**	M20	140 ±35	160
9060	**9061ML**	M20	155 ±30	205

MANCHON SUPPORT

Roof jointing brackets
Klamra łącząca sufitowa

PLATINE*

Roof fixing brackets*
Płytki mocujące*

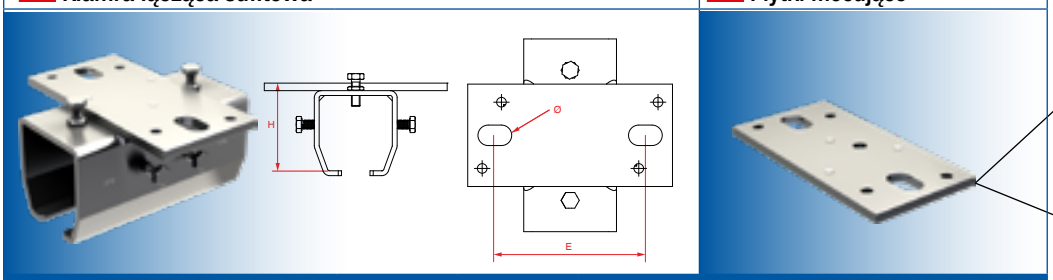

▢	ref	H	E	Ø	ref	IPN Max	IPE Max
9030	**9031MH**	43.5	81	11	**9038P**	160	140
9040	**9041MH**	55	94	13	**9048P**	180	160
9050	**9051MH**	81.5	125	17	**9058P**	280	240
9060	**9061MH**	99	150	21	**9068P**	340	270
9070	**9071MH**	136	163	21	**9078P**	380	300

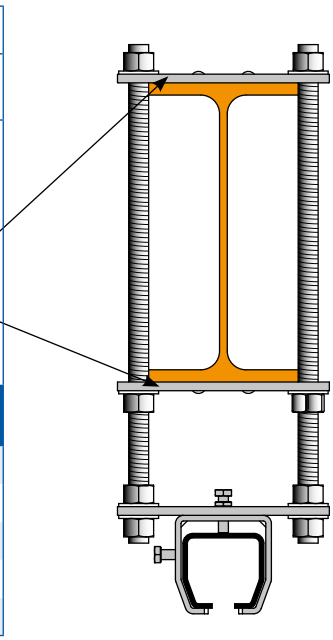

* *tiges filetées non fournies* / *Threaded rods not furnished* / *Brak trzpieni gwintowanych w zestawie*

SUPPORT DE JONCTION PERPENDICULAIRE

Perpendicular jointing brackets
Klamra mocująca do dwuteownika

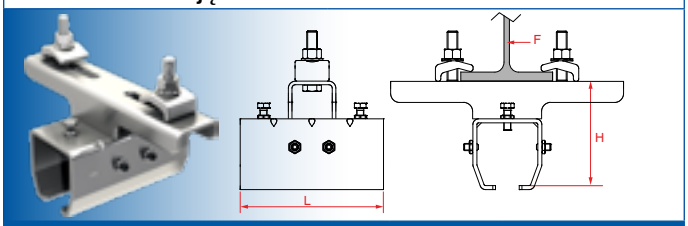

	ref	H	L	F
9030	**9037FMP**	69	115	IPE 80 - 300
9040	**9047FMP**	77	135	IPE 80 - 300
9050	**9057FMP**	115	160	IPE 80 - 300
9060	**9067FMP**	135	205	IPE 80 - 300
9070	**9077FMP**	200	220	IPE 80 - 300

SUPPORT DE JONCTION EN LIGNE

In line jointing brackets
Klamra mocująca do dwuteownika, równoległa

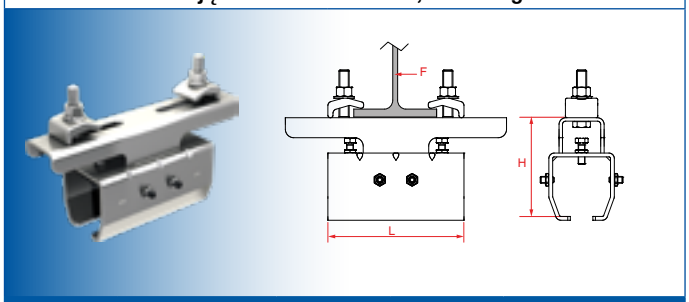

	ref	H	L	F
9050	**9057FML**	115	160	IPE 80 - 300
9060	**9067FML**	135	205	IPE 80 - 300
9070	**9077FML**	200	220	IPE 80 - 300

SUPPORT DE FIXATION SOUS POUTRELLE I

Under I beam clamps
Uchwyt mocujący do dwuteownika

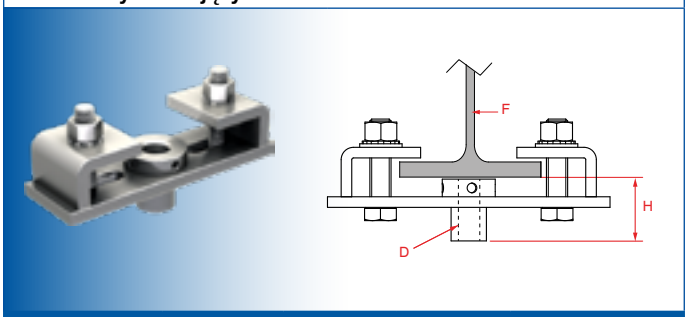

	ref	D	H	F
9010	**3537**	M10	35	IPE 80 - 160
9030 / 9040	**6262**	M14	35	IPE 80 - 160
9050 / 9060	**8577**	M20	40	IPE 80 - 160

SUPPORT DE FIXATION SOUS POUTRELLE I LARGE

Under large I beam clamps
Uchwyt mocujący do dwuteownika, długi

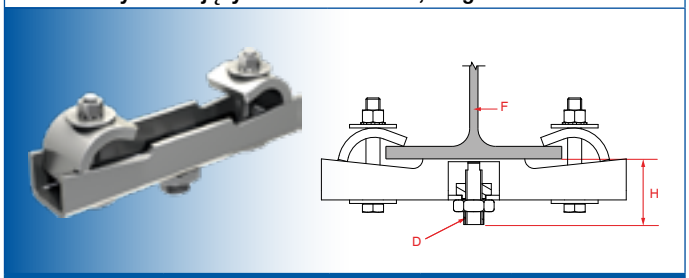

	ref	D	H	F
9030 / 9040	**9000TPV**	M14	56	IPE 100 - 300
9030 / 9040	**9000TPLV**	M14	61	IPE 300 - 600
9050 / 9060	**9000TPVR**	M20	65	IPE 100 - 300
9050 / 9060	**9000TPLVR**	M20	65	IPE 300 - 600

Supports sous IPE / IPN utilisables avec supports à tige filetée page 22 et manchons à tige filetée page 24.
Under IPE / IPN hangers, used with threaded rod hangers page 22 threaded rod sleeves and page 24.
Klamry mocujące do dwuteownika w połączeniu z klamrami z trzpieniem gwintowanym ze stron 24 i 26 pozwalają na zamocowanie szyn do konstrukcji z dwuteownika.

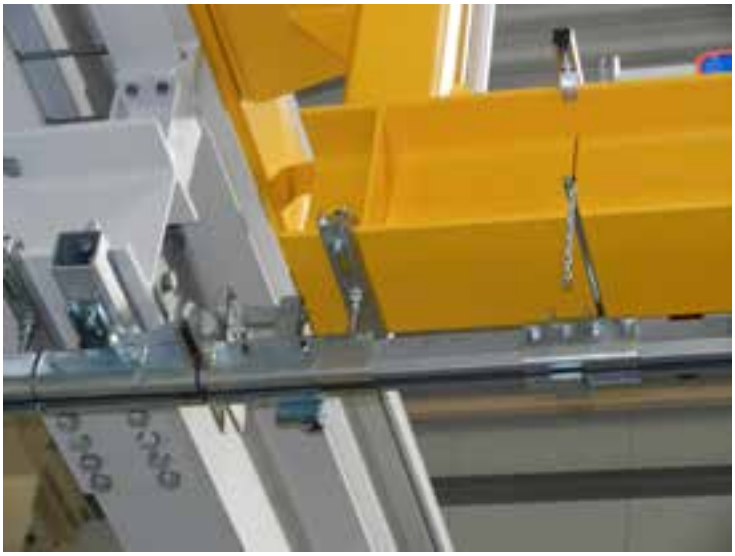

Poutres acier
Steel cranes / Suwnice stalowe

CHARGES MAXI ADMISSIBLES PAR SUSPENTE

Maximum allowable loads by hanger
Maksymalne dopuszczalne obciążenia uchwytu

9030	40 daN
9040	150 daN
9050	250 daN
9060	500 daN

TIRANT

Threaded rod / Pręt gwintowany

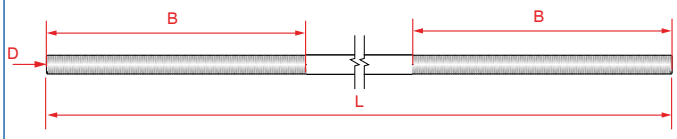

Ref	L	D	B
9000T/50	500	M12	500
9000T/100	1000	M12	300
9000T/150	1500	M12	300
9000T/200	2000	M12	300
9000T/250	2500	M12	300
9000T/300	3000	M12	300

SUPPORT À ÉCROU

Nut hanger / Klamra do pręta gwintowanego

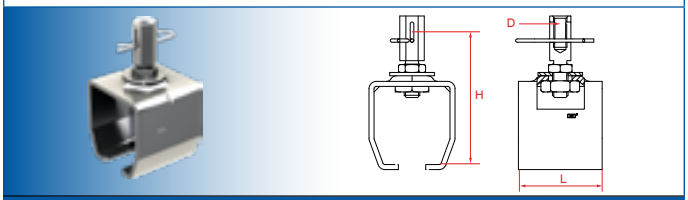

	ref	D	H	L
9030	9031TE	M12	93.5 ±7	54
9040	9041TE	M12	102 ±7	63
9050	9051TE	M12	118.5 ±7	75
9060	9061TE	M12	133.5 ±7	110

SUPPORT ARTICULÉ

Articulated hanger / Klamra z mocowaniem do naciągów

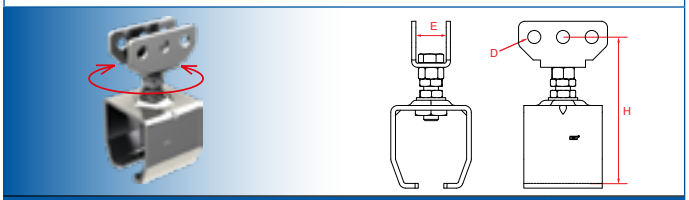

	ref	D	H	E
9030	9031TEA	12.5	111	29
9040	9041TEA	12.5	120	29
9050	9051TEA	12.5	140	29
9060	9061TEA	12.5	155	29

SUPPORT PLAFOND À ROTULE

Roof ball hanger
Uchwyt do dwuteownika do trzpienia gwintowanego

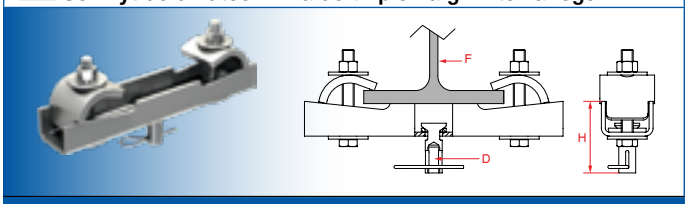

	ref	D	H	F
9030 ⇢ 9050	9000TPR	M12	72	IPE 100 - 300
9060	9000TPRR	M12	76	IPE 100 - 300

SUPPORT PLAFOND À CHAPE

Articulated roof hanger
Uchwyt do dwuteownika z mocowaniem do naciągów

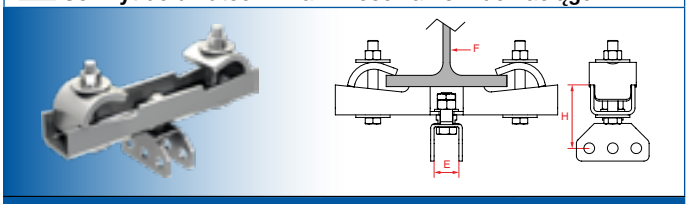

	ref	E	H	F
9030 ⇢ 9050	9000TPC	29	74	IPE 100 - 300
9060	9000TPCR	29	79	IPE 100 - 300

SUPPORT PLAFOND NU

Nude roof hanger / Uchwyt do dwuteownika

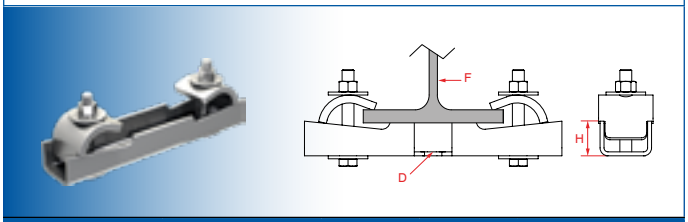

	ref	D	H	F
9030 ⇢ 9050	9000TPN	17.5	35	IPE 100 - 300
9060	9000TPNR	17.5	40	IPE 100 - 300

SUPPORT PLAFOND RALLONGÉ NU

Long nude Roof hanger
Uchwyt do dwuteownika, długi

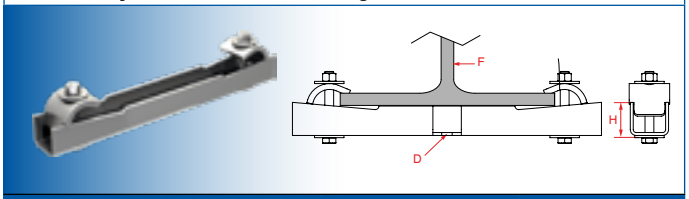

	ref	D	H	F
9030 ⇢ 9050	9000TPL	17.5	40	IPE 300 - 600
9060	9000TPLR	17.5	40	IPE 300 - 600

L'utilisation des produits mantion nécessite la connaissance préalable obligatoire de nos notices techniques, disponibles sur demande.
The use of MANTION products requires the obligatory preliminary knowledge of our technical notes. Available upon request.
Użycie produktów Mantion wymaga obowiązkowej wstępnej znajomości uwag technicznych. Dostępne są one na życzenie Klienta.

MANTION MANUTENTION

CHAPE FEMELLE

Rod clevis / mocowanie pręta gwintowanego, żeńskie

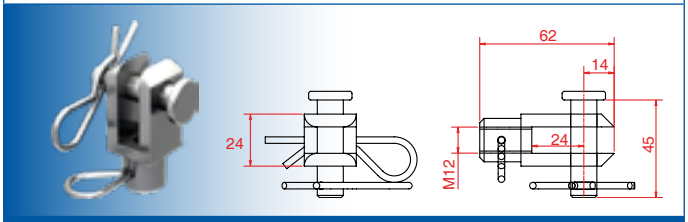

	ref
9030 ⇢ 9060	9000TCF

CHAPE MÂLE

Rod eye / mocowanie pręta gwintowanego, męskie

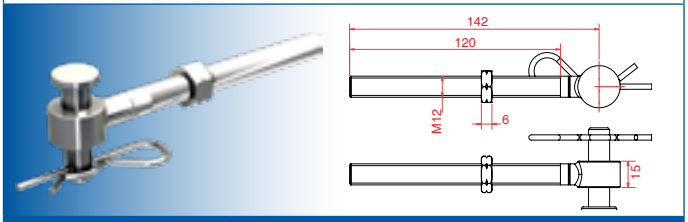

	ref
9030 ⇢ 9060	9000TCM

ACCOUPLEMENT

Coupling / Łącznik prętów gwintowanych

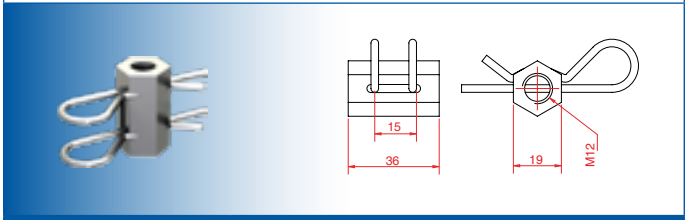

	ref
9030 ⇢ 9060	9000TM

LANTERNE

Tensioner / Śruba rzymska

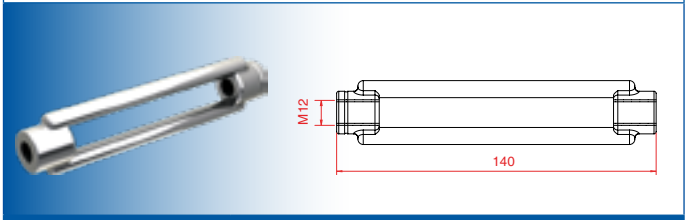

	ref
9030 ⇢ 9060	9000TL

ÉCROU À ROTULE

Nut ball / Mocowanie do pręta gwintowanego

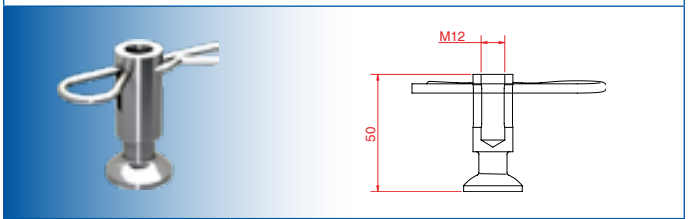

	ref
9030 ⇢ 9060	10501ER

ÉTRIER ARTICULÉ

articulated bracket / Mocowanie do naciągów

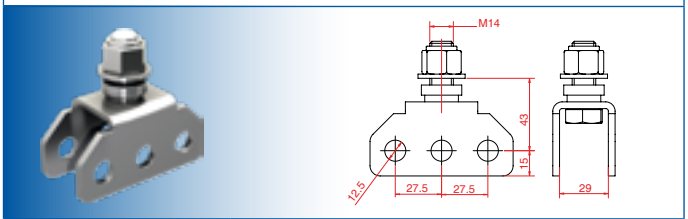

	ref
9030 ⇢ 9060	9000TEA

GABARIT DE PERÇAGE

Drilling template
Przymiar do otworowania prętów gwintowanych

	ref
9030 ⇢ 9060	9000TGP

Gabarit de perçage à utiliser pour percer l'extrémité des tirants M12 pour mise en place des goupilles beta de sécurité.
Use this drilling template to drill the ends of the M12 rods for implementation of safety pins.
Przymiaru należy użyć aby poprawnie nawiercić otwory w pręcie gwintowanym M12 w celu prawidłowego zamocowania zabezpieczeń.

Plans sur demande / Drawings on demand / Rysunki techniczne dostępne na życzenie

Plans sur demande
Drawings on demand
Rysunki techniczne dostępne na życzenie

CHARIOTS ARMATURE ACIER

Trolleys Steel body
Wózek stalowy

Désignation / Description / Opis produktu		ref	kg			Ø	H	L
	9010	99711	5	d	l	10	29	36
	9010	9711	10	a	b	10	29	36
	9030	99731	10	d	l	10	32.5	50
	9030	9731	20	a	b	10	32.5	50
	9030	9731N	13	bn	b	10	32.5	50
	9040	99741	20	d	l	14	45	65
	9040	9741	35	a	b	14	45	65
	9040	9741S	50	a	bp	14	45	65
	9040	9741N	25	bn	b	14	45	65

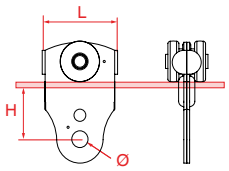

CHARIOTS ARMATURE ACIER

Trolleys Steel body
Wózek stalowy

	9010	99712	10	d	l	8,5	38	90
	9010	9712	20	a	b	8,5	38	90
	9030	99732	20	d	bz	8,5	34	89
	9030	9732	40	a	b	8,5	34	89
	9030	9732N	25	bn	bp	8,5	34	89
	9040	99742	35	d	l	14	43	118
	9040	9742	70	a	b	14	43	118
	9040	9742S	100	a	bp	14	43	118
	9040	9742N	50	bn	bp	14	43	118
	9050	99752	80	d	l	14	39	156
	9050	9752	160	a	b	14	39	156
	9050	9752S	200	a	bp	14	39	156
	9050	9752N	100	bn	bp	14	39	156
	9060	99762	160	d	l	14	32	156
	9060	9762S	400	a	bp	14	32	156

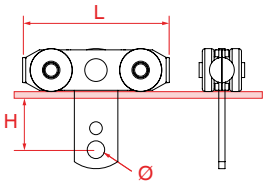

CHARGE PORTANTE DES CHARIOTS

Charge portante des chariots
Dans les tableaux des chariots, les forces maxi sont indiquées. Pour calculer la charge réelle admissible F, la force utile doit être divisée par le coefficient alpha.
F = Force / alpha

Max load on trolleys
In the tables of the trolleys, the maximum load is indicated. To calculate the real load F, the load must be divided by the alpha parameter.
F = load / alpha

Maksymalne obciążenie wózków
W tabelach podano maksymalne obciążenia wózków. Aby dobrać rzeczywiste obciążenie dopuszczalne, należy tę wartość podzielić przez współczynnik A.
A = Siła /alfa

Type	alpha
utilisation normale pas de chocs (déplacement manuel, 5 h par jour) normal use without shocks (manual hand drive, 5 h per day) normalne warunki użytkowania, bez uderzeń dynamicznych (przesuw ręczny, 5 godzin dziennie)	1
utilisation normale avec chocs légers (déplacement manuel, 10 h par jour) normal use with light shocks (manual hand drive, 10 h per day) normalne warunki użytkowania, mogą występować lekkie uderzenia dynamiczne (przesuw ręczny, 10 godzin dziennie)	1.2
utilisation fréquente avec chocs légers (déplacement manuel, 16 h par jour) frequent use with light shocks (manual hand drive, 16 h per day) Częste warunki użytkowania, mogą występować lekkie uderzenia dynamiczne (przesuw ręczny, 16 godzin dziennie)	1.3
utilisation intensive avec chocs ou installation automatique (16 h par jour) intensive use with shocks or automatic installation (16 h per day) wymagające warunki użytkowania, występują uderzenia dynamiczne lub przesuw odbywa się w sposób automatyczny, 16 godzin dziennie)	2

Galets : d = delrin / a = acier / bn = billes + bandage nylon
Roller : d = delrin / a = steel / bn = ball bearing + nylon ring
Kółka: d=delrin (tworzywo sztuczne) / a=stal / bn=bieżnia nylonowa

Paliers : bz = bronze / l = lisse / b = billes / bp = billes de précision
Axle : bz = bronze / l = smooth axle / b = ball beraing / bp = precision ball
Oś/łożyskowanie: bz=oś z brązu / l=łożysko ślizgowe / b=łożysko kulkowe / bp= łożysko kulkowe precyzyjne

L'utilisation des produits mantion nécessite la connaissance préalable obligatoire de nos notices techniques, disponibles sur demande.
The use of MANTION products requires the obligatory preliminary knowledge of our technical notes. Available upon request.
Użycie produktów Mantion wymaga obowiązkowej wstępnej znajomości uwag technicznych. Dostępne są one na życzenie Klienta.

MANTION MANUTENTION

Désignation / Description / Opis produktu		ref	kg			Ø	H	L
CHARIOTS								
Trolleys / Wózek	9040	9742SP	100	a	bp	14	48	120
	9050	9752SP	200	a	bp	14	41	120
	9060	9762SP	400	a	bp	16	49	145
CHARIOTS								
Trolleys / Wózek	9040	9742RS	100	a	bp	14	30	89
	9050	9752RS	200	a	bp	18	43	128
	9060	9762RS	400	a	bp	20	46	158
CHARIOTS À ROTULE ARMATURE ACIER								
Trolleys with ball / Wózek z przegubem kulowym	9030	9831RT	20	a	b	M12	75	70
	9040	9841RT	35	a	bp	M16	81	80
	9050	9851SRT	100	a	bp	M20	107	100
	9060	9861SRT	200	a	bp	M24	129	120
CHARIOTS À ROTULE ARMATURE ACIER								
Trolleys with ball / Wózek z przegubem kulowym	9030	9832RT	40	a	b	M12	75	70
	9040	9842RT	70	a	bp	M16	81	90
	9050	9852SRT	200	a	bp	M20	107	110
	9060	9862SRT	400	a	bp	M24	129	140
CHARIOTS ARMATURE ACIER								
Trolleys Steel body / Wózek stalowy	9010	99812	10	d	l	10.5	18	90
	9010	9812	20	a	b	10.5	18	90
	9030	99832	20	d	l	12.5	22	89
	9030	9832	40	a	b	12.5	22	89
	9030	9832N	25	bn	bp	12.5	22	89
	9040	99842	35	d	l	15	23	118
	9040	9842	70	a	b	15	23	118
	9040	9842S	100	a	bp	15	23	118
	9040	9842N	50	bn	bp	15	23	118
	9050	99852	80	d	l	17	35	156
	9050	9852	160	a	b	17	35	156
	9050	9852S	200	a	bp	17	35	156
	9050	9852N	100	bn	b	17	35	156
	9060	99862	160	d	l	17	28	156
	9060	9862S	400	a	bp	21	28	156
CHARIOTS ARMATURE ACIER								
Trolleys Steel body / Wózek stalowy	9040	9842SP	150	a	bp	14.5	32	98
	9050	9852SP	250	a	bp	16.5	42	128
	9060	9862SP	500	a	bp	21	47	158
	9070	9872SP	1000	a	bp	31	44	223
CHARIOTS HAUTE TEMPÉRATURE						**MAX 250°**		
High temperature Trolleys / Wózek stalowy wysokotemperaturowy	9040	9842HT	150	a	b	14	32	98
	9050	9852HT	250	a	b	16.5	42	128
	9060	9862HT	500	a	b	21	47	158

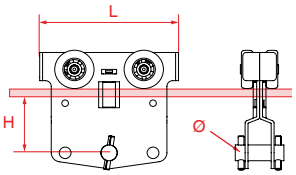

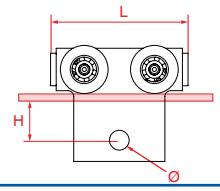

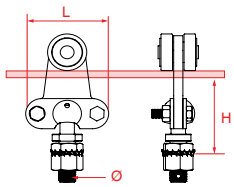

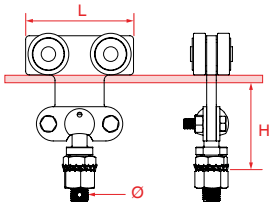

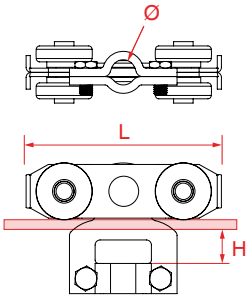

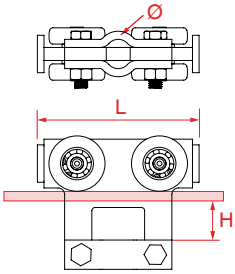

Galets : d = delrin / a = acier / bn = billes + bandage nylon
Roller : d = delrin / a = steel / bn = ball bearing + nylon ring
Kółka: d=delrin (tworzywo sztuczne) / a=stal / bn=bieżnia nylonowa

Paliers : bz = bronze / l = lisse / b = billes / bp = billes de précision
Axle : bz = bronze / l = smooth axle / b = ball beraing / bp = precision ball
Oś/łożyskowanie: bz=oś z brązu / l=łożysko ślizgowe / b=łożysko kulkowe / bp= łożysko kulkowe precyzyjne

Plans sur demande / Drawings on demand / Rysunki techniczne dostępne na życzenie

Poutres acier
Steel cranes / Suwnice stalowe

Plans sur demande
Drawings on demand
Rysunki techniczne dostępne na życzenie

Désignation / Description / Opis produktu		ref	kg			Ø	H	L
CHARIOTS GL ARMATURE ACIER								
GL Trolleys Steel body / Wózek z prowadzeniem bocznym	9040	9842GL	150	a	bp	14.5	42	90
	9050	9852GL	250	a	bp	16.5	55	107
	9060	9862GL	500	a	bp	20.5	62	130
CHARIOTS GL HAUTE TEMPÉRATURE						**MAX 250°**		
High temperature GL Trolleys / Wózek z prowadzeniem bocznym, wysokotemperaturowy	9040	9842GLHT	150	a	b	14.5	42	90
	9050	9852GLHT	250	a	b	16.5	55	107
	9060	9862GLHT	500	a	b	20.5	62	130

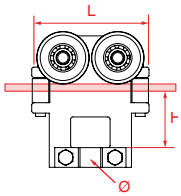

CHARIOTS GLR								
GLR Trolleys / Wózek z prowadzeniem bocznym i przegubem kulowym	9040	9842GLR	70	a	bp	M16	92	90
	9050	9852GLR	200	a	bp	M20	115	107
	9060	9862GLR	400	a	bp	M24	126	130
CHARIOTS GLR HAUTE TEMPÉRATURE						**MAX 250°**		
High temperature GLR trolleys / Wózek z prowadzeniem bocznym i przegubem kulowym, wysokotemperaturowy	9040	9842GLRHT	70	a	b	M16	92	90
	9050	9852GLRHT	200	a	b	M20	115	107
	9060	9862GLRHT	400	a	b	M24	126	130

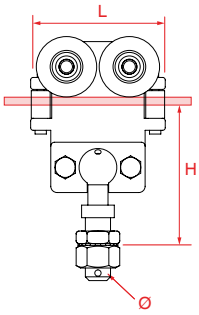

Galets : d = delrin / a = acier / bn = billes + bandage nylon
Roller : d = delrin / a = steel / bn = ball bearing + nylon ring
Kółka: d=delrin (tworzywo sztuczne) / a=stal / bn=bieżnia nylonowa

Paliers : bz = bronze / l = lisse / b = billes / bp = billes de précision
Axle : bz = bronze / l = smooth axle / b = ball beraing / bp = precision ball
Oś/łożyskowanie: bz=oś z brązu / l=łożysko ślizgowe / b=łożysko kulkowe / bp= łożysko kulkowe precyzyjne

PALONNIERS SUR MESURE - SPECIAL LOAD BARS - TRAWERSY SPECJALNE

Date / Data: .....

Client / Customer / Klient: .....

Nom / Name / Nazwa projektu: .....

Référence / Reference / Numer referencyjny projektu:

.....

Email: .....

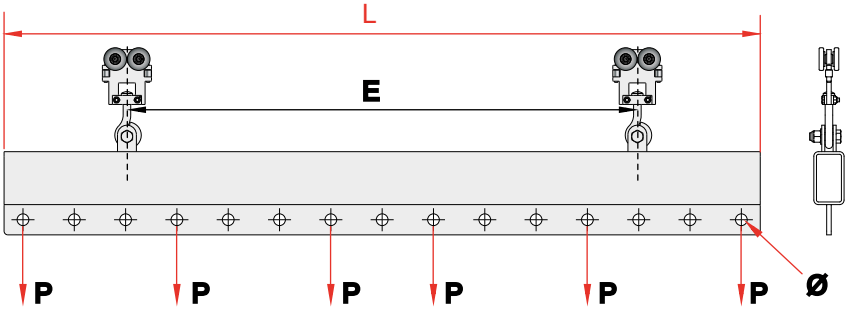

Rail / Track / Rozmiar szyny: .....

Charge / Max load / Maksymalne obciążenie trawersy: ..... Kg (P)

Longueur / Length / Długość: ..... mm (L)

Entraxe / Span / Rozstaw wózków: ..... mm (L)

Ø trous / Ø holes / Ø otworów mocujących: ..... mm (Ø)

L'utilisation des produits mantion nécessite la connaissance préalable obligatoire de nos notices techniques, disponibles sur demande.
The use of MANTION products requires the obligatory preliminary knowledge of our technical notes. Available upon request.
Użycie produktów Mantion wymaga obowiązkowej wstępnej znajomości uwag technicznych. Dostępne są one na życzenie Klienta.

ANNEAUX

Rings / Hak oczkowy

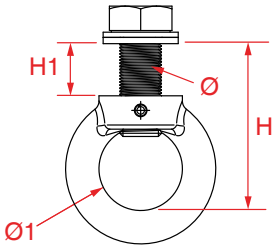

	ref	Ø1	Ø	H	H1	kg
9010	**8331**	25	10	48	13	25
9030	**8531**	29	12	57	16	60
9040	**8631**	30	14	60	19	150
9050/9060	**8731**	35	16	73	25	250
9050	**8831**	35	16	67	19	250
9060	**8831S**	40	20	80	25	500
9070	**8931**	60	30	115	31	1000

CROCHETS

Hooks / Hak

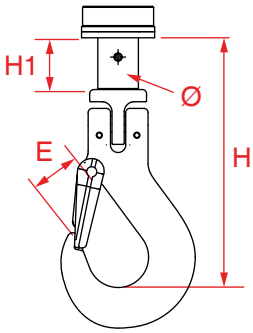

	ref	Ø	E	H	H1	kg
9040	**8632**	14	20	116	19	150
9050/9060	**8732**	16	20	122	25	250
9050	**8832**	16	20	116	19	250
9060	**8832S**	20	20	123	25	500
9070	**8932**	30	20	128	31	1000

BUTÉE EN LIGNE MANUELLE

Manual online stopper
Blokada szyny, ręczna

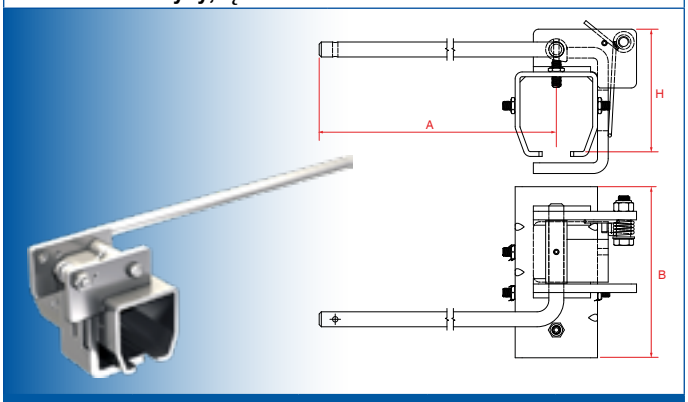

	ref	A	B	H
9030	**9139BT**	268	115	67
9040	**9149BT**	268	135	76
9050	**9159BT**	420	160	115
9060	**9169BT**	420	205	129

BUTÉE EN LIGNE PNEUMATIQUE

Pneumatic online stopper
Blokada szyny, pneumatyczna

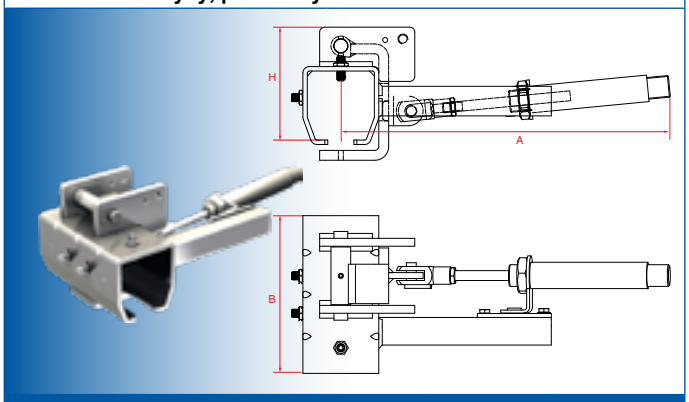

	ref	A	B	H
9030	**9139BTP**	271	115	67
9040	**9149BTP**	273	135	76
9050	**9159BTP**	332	160	115
9060	**9169BTP**	342	205	129

BUTÉE

Stoppers / Stoper

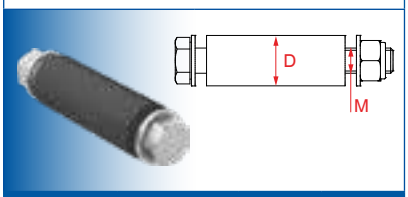

	ref	M	D
9040	**9147**	M10	20
9050	**9157**	M10	20
9060	**9167**	M12	25

BUTÉE COURTE

Short stoppers / Stoper krótki

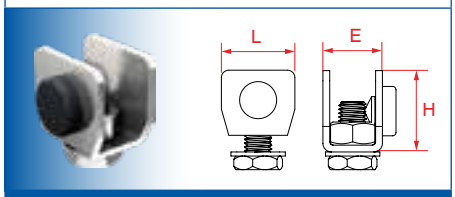

	ref	E	H	L
9010	**9118**	17.5	24	25
9030	**9138**	24	28	33
9040	**9148**	28	35	39.5
9050	**9158**	35	50	55

BUTÉE LONGUE

Long stoppers / Stoper długi

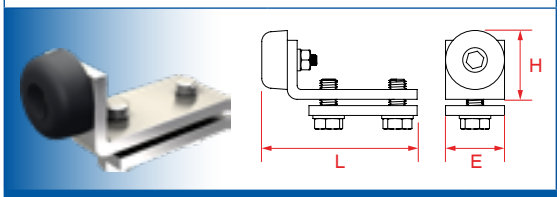

	ref	E	H	L
9030	**9139**	20	23	72
9040	**9149**	30	30	78
9050	**9159**	40	48	113
9060 / 9070	**9169**	50	60	104

Plans sur demande / Drawings on demand / Rysunki techniczne dostępne na życzenie

Principe circuit poutre roulante aluminium

aluminium cranes example / Przykładowe suwnice aluminiowe

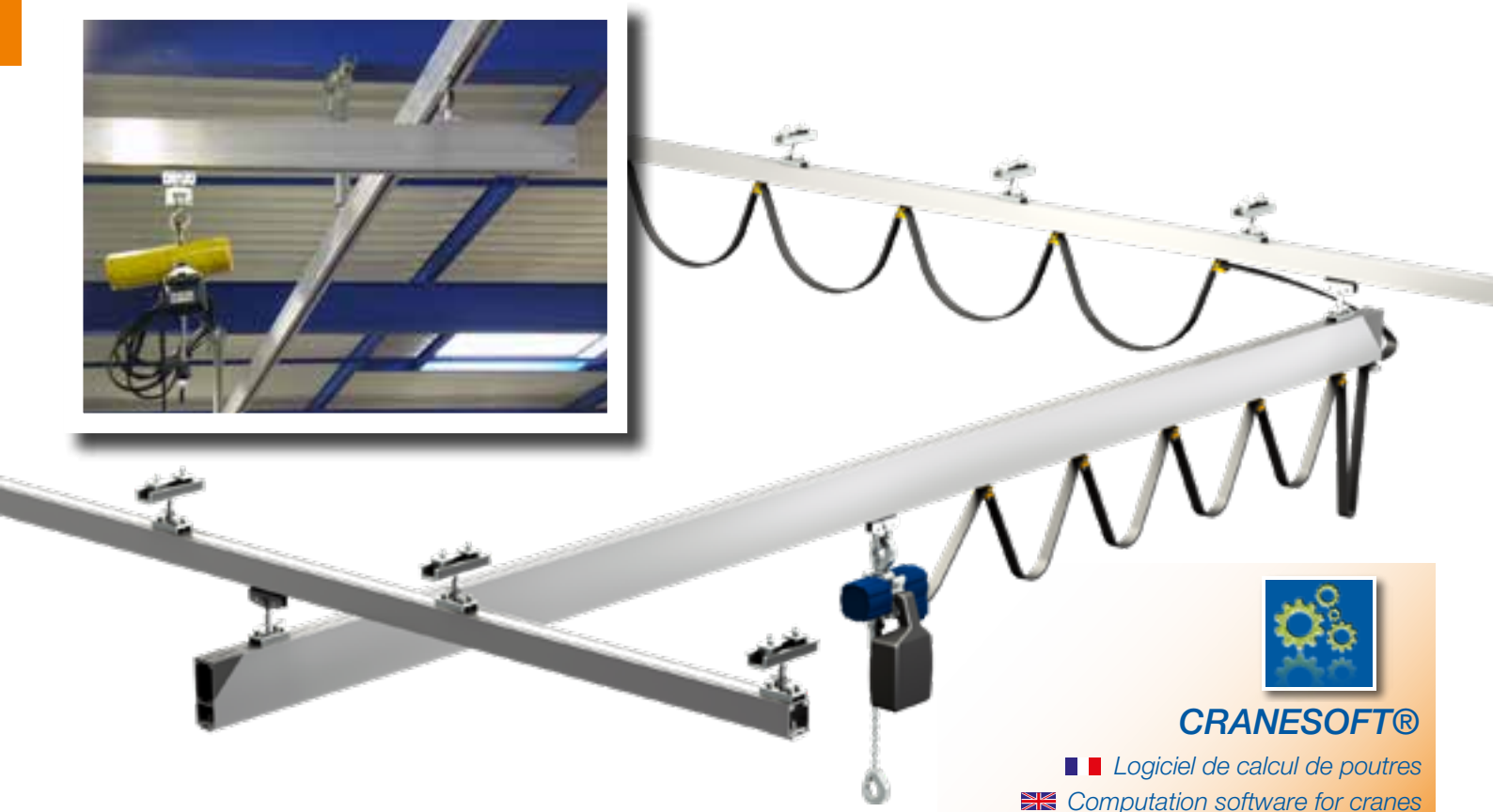

CRANESOFT®

Logiciel de calcul de poutres

Computation software for cranes

Program obliczeniowy dostępny na

WWW.MANTION-MANUTENTION.COM

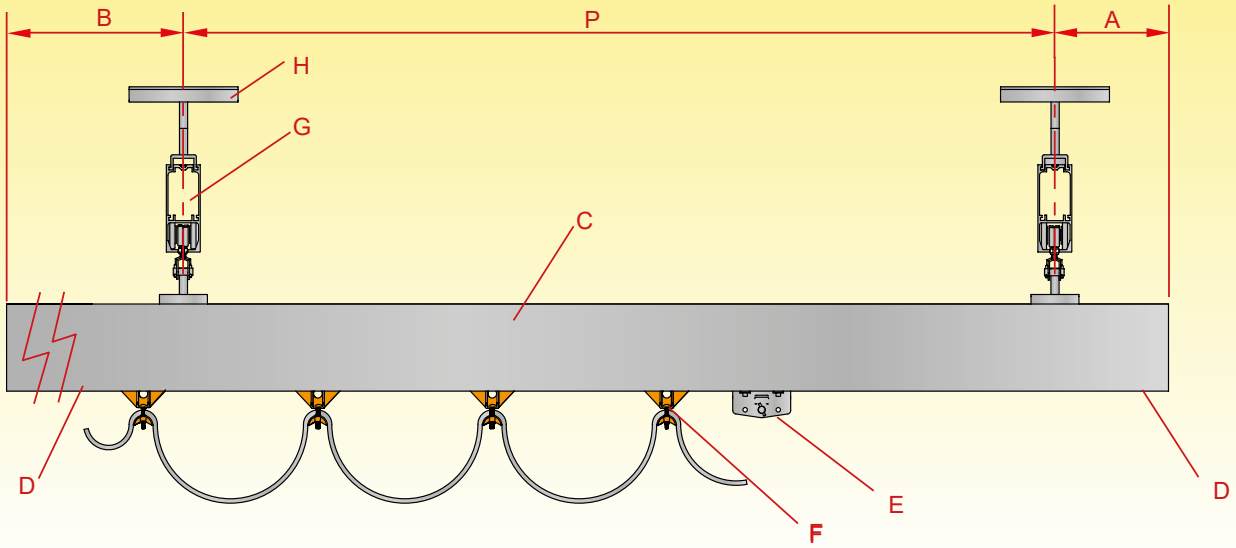

A = demi chariot + Lg butée
B = demi chariot + Lg butée + x fois la longeur des chariots porte câble
C = Rail poutre roulante
D = Butée
E = Chariot + crochet ou anneau
F = Chariot porte câble
G = Rail
P = Portée
H = Accrochage

A = half trolley + stopper length
B = half trolley + stopper length + x times length of cable carriers
C = crane track
D = stopper
E = trolley + hook or ring
F = cable carriers
G = track
P = span
H = fixing

A = połowa długości wózka + długość stopera
B = połowa długości wózka + długość stopera + długość wózka do kabli x ilość wózków do kabli
C = belka suwnicowa
D = stoper
E = wózek z hakiem
F = wózek do kabli
G = szyny prowadzące suwnicy
P = rozpiętość (robocza)
H = mocowanie

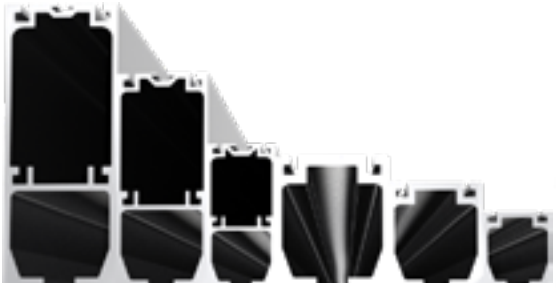

Choix du rail pour la poutre

Track's selection for the crane / Dobór szyny na belkę suwnicową

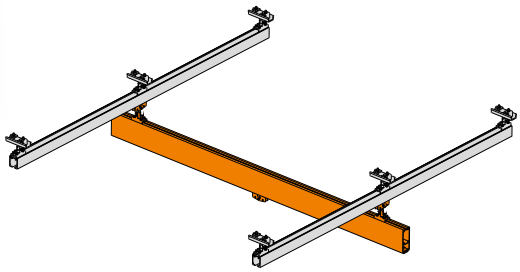

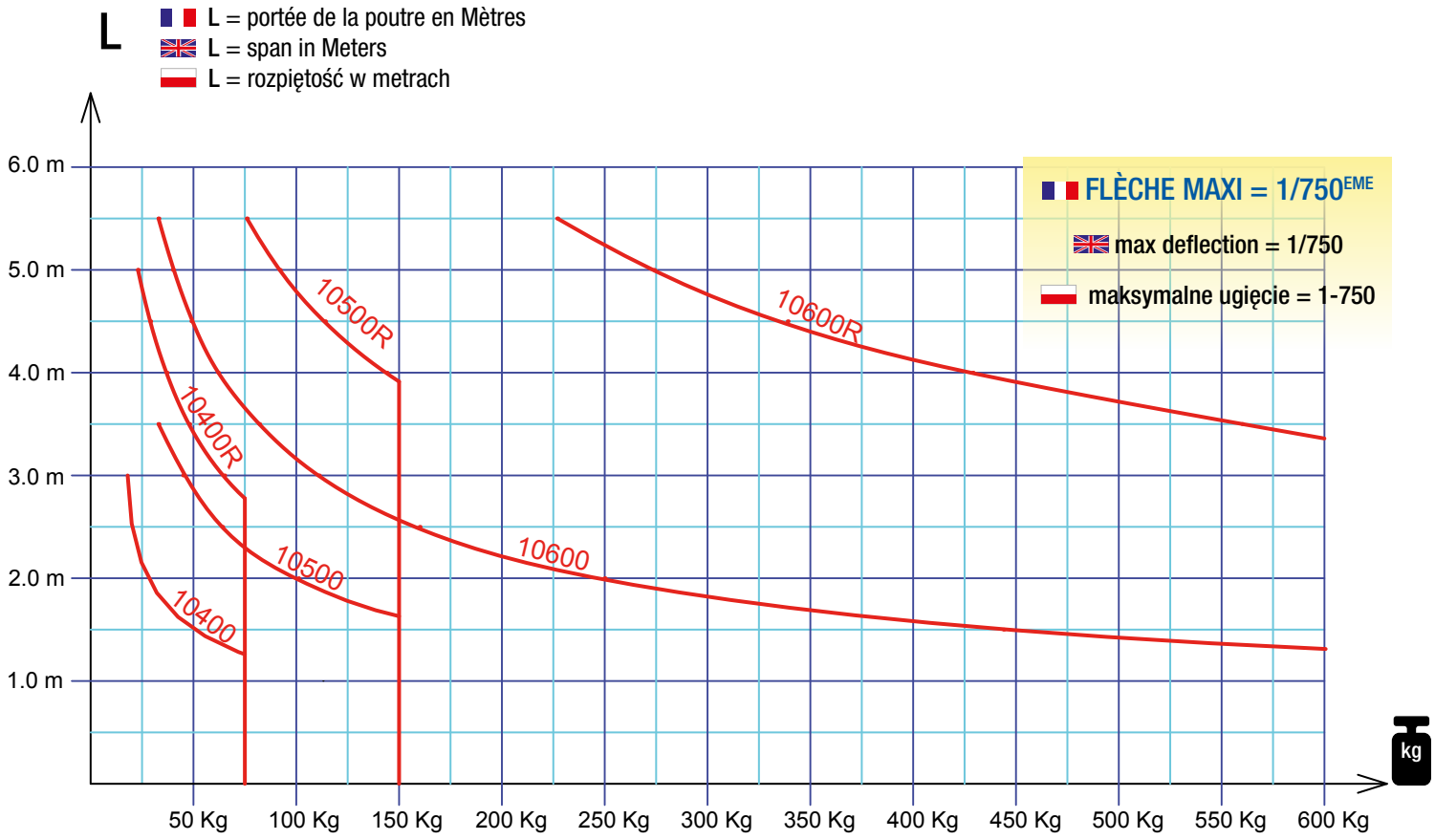

L	Charges en Kg. / Loads in Kg / Obciążenie w kg										
	50 Kg	75 Kg	100 Kg	125 Kg	150 Kg	200 Kg	250 Kg	300 Kg	400 Kg	500 Kg	600 Kg
1,00 m	10400	10400	10500	10500	10500	10600	10600	10600	10600	10600	10600
1,50 m	10400	10500 / 10400R	10500	10500	10500	10600	10600	10600	10600	10600	10600R
2,00 m	10500 / 10400R	10500 / 10400R	10500	10500	10600 / 10500R	10600	10600	10600R	10600R	10600R	10600R
2,50 m	10500 / 10400R	10400R	10600 / 10500R	10600 / 10500R	10600 / 10500R	10600R	10600R	10600R	10600R	10600R	10600R
3,00 m	10400R	10600 / 10500R	10600 / 10500R	10500R	10500R	10600R	10600R	10600R	10600R	10600R	10600R
3,50 m	10600 / 10500R	10600 / 10500R	10500R	10500R	10500R	10600R	10600R	10600R	10600R	10600R	2 x 10600R
4,00 m	10600 / 10500R	10500R	10500R	10500R	10600R	10600R	10600R	10600R	10600R	2 x 10600R	2 x 10600R
4,50 m	10500R	10500R	10500R	10600R	10600R	10600R	10600R	10600R	2 x 10600R	2 x 10600R	2 x 10600R
5,00 m	10500R	10500R	10600R	10600R	10600R	10600R	10600R	2 x 10600R	2 x 10600R	2 x 10600R	2 x 10600R
5,50 m	10500R	10500R	10600R	10600R	10600R	10600R	2 x 10600R	2 x 10600R	2 x 10600R	2 x 10600R	2 x 10600R

L'utilisation des produits mantion nécessite la connaissance préalable obligatoire de nos notices techniques, disponibles sur demande.
The use of MANTION products requires the obligatory preliminary knowledge of our technical notes. Available upon request.
Użycie produktów Mantion wymaga obowiązkowej wstępnej znajomości uwag technicznych. Dostępne są one na życzenie Klienta.

MANTION MANUTENTION

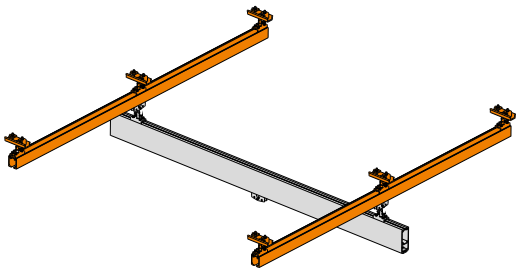

Choix du rail pour le chemin de roulement

Track's selection for the straight line / Dobór szyn prowadzących suwnicy

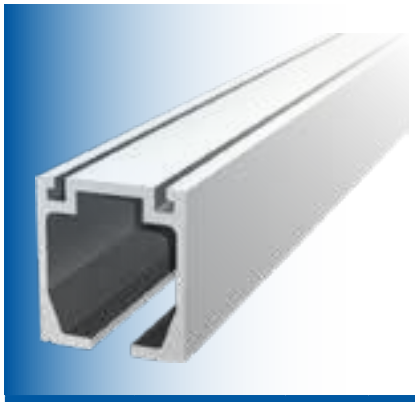

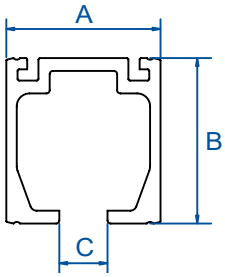

	Ref	A	B	C	Longueur Length Długość
10400	10400/400 10400/500 10400/600	47.5	51.5	15	4 m 5 m 6 m
10500	10500/400 10500/500 10500/600	64	72	18	4 m 5 m 6 m
10600	10600/400 10600/500 10600/600	79.5	92.5	22	4 m 5 m 6 m

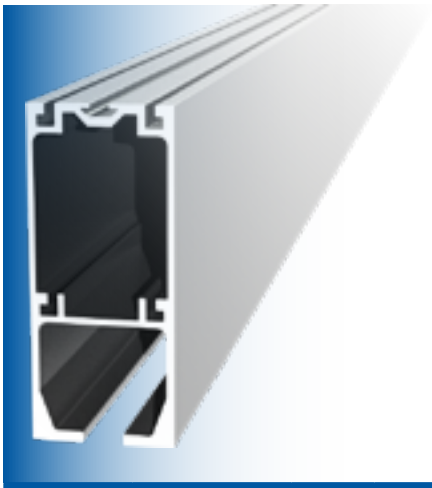

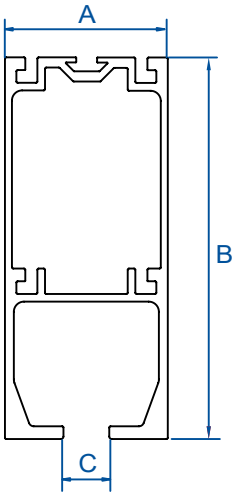

	Ref	A	B	C	Longueur Length Długość
10400	10400R600 10400R900	47.5	100	15	6 m 9 m
10500	10500R600 10500R900	64	150	18	6 m 9 m
10600	10600R600 10600R900	79.5	200	22	6 m 9 m

CHARGE UNITAIRE ENTRE 2 POINTS / Load between 2 points / Obciążenie punktowe między dwoma punktami mocowania szyn

L
L = portée de la poutre en Mètres
L = span in Meters
L = rozpiętość w metrach

FLÈCHE MAXI = 1/500EME
max deflection = 1/500
maksymalne ugięcie = 1/500

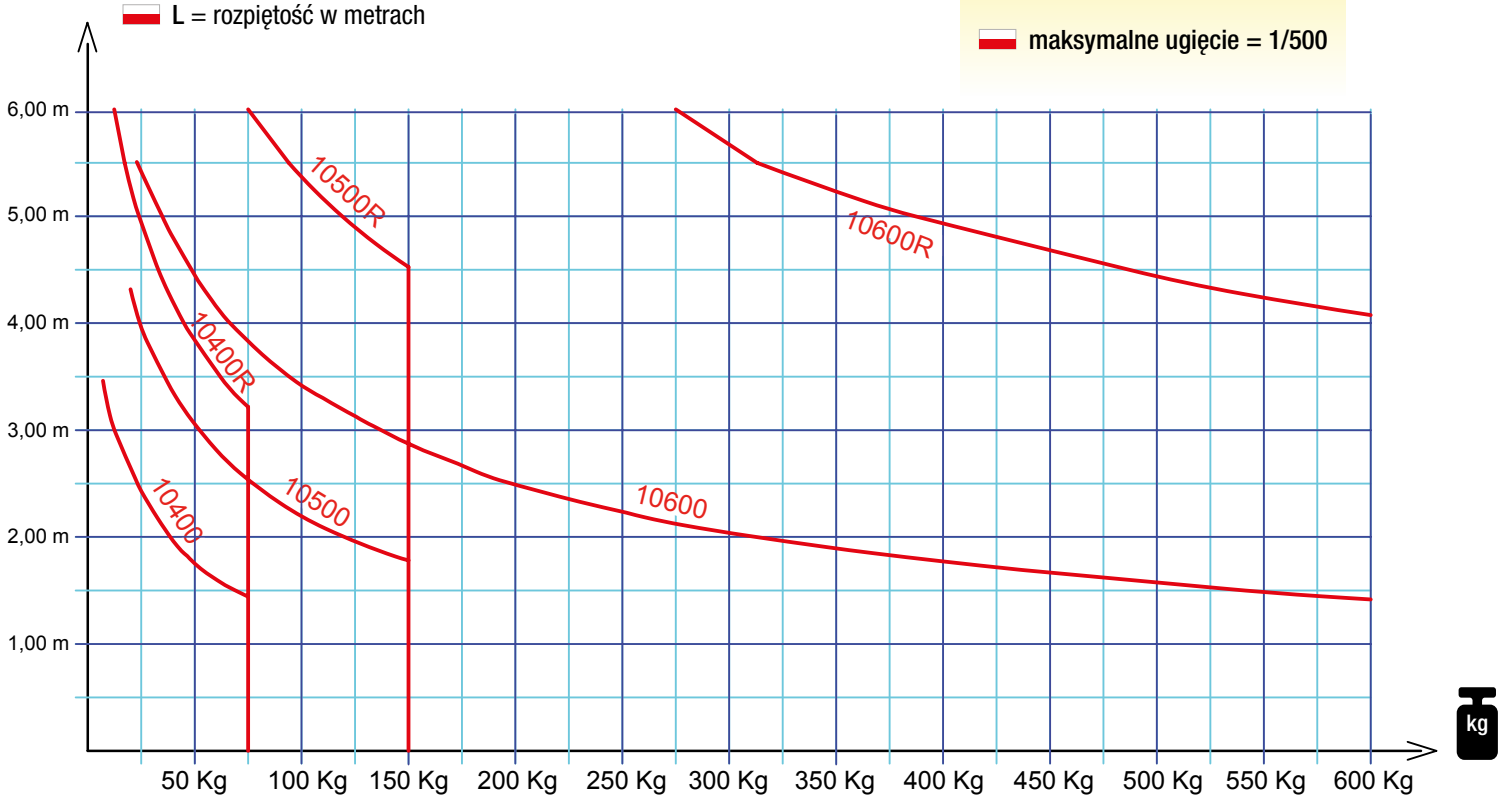

Plans sur demande / Drawings on demand / Rysunki techniczne dostępne na życzenie

SOMMIERS ARTICULÉS POUR VOIE DE ROULEMENT ARTICULÉE
Articulated end cranes trolleys for articulated runaway
Wózki suwnicowe przegubowe

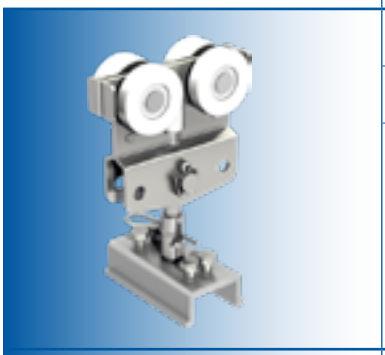

	ref	kg			L	H	E
10400	**10472SA40**	75	bn	bp	120	133 ±7	80
10500	**10572SA50**	150	bn	bp	120	124 ±7	100
10600	**10672SA60**	300	bn	bp	145	163 ±7	110

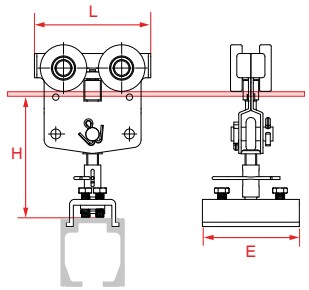

10600	**10678SA60**	600	bn	bp	295	163 ±7	110

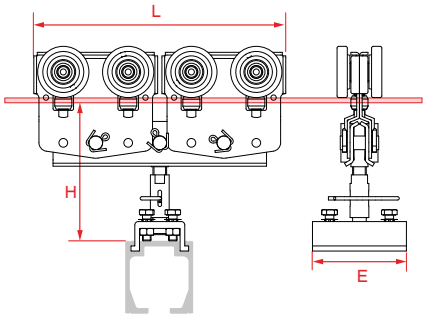

10600	**10678SAD60**	600	bn	bp	295	163 ±7	110

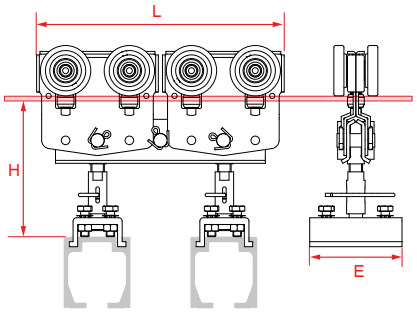

SOMMIERS ARTICULÉS POUR VOIE DE ROULEMENT RIGIDE
Articulated end crane trolleys for rigid runaway
Wózek suwnicowy

10400	**10488SA40**	75	bn	bp	416	91	80
10500	**10588SA50**	150	bn	bp	458	93	100
10600	**10688SA60**	300	bn	bp	614	126	110

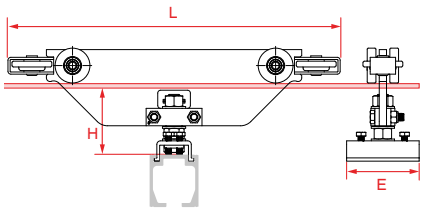

Galets : bn = billes + bandage nylon
Paliers : bp = billes de précision

Roller : bn = ball bearing + nylon ring
Axle : bp = precision ball

Koła: bn= łożysko kulkowe nylonową oponą
Łożyskowanie: bp = łożyska kulkowe precyzyjne

L'utilisation des produits mantion nécessite la connaissance préalable obligatoire de nos notices techniques, disponibles sur demande.
The use of MANTION products requires the obligatory preliminary knowledge of our technical notes. Available upon request.
Użycie produktów Mantion wymaga obowiązkowej wstępnej znajomości uwag technicznych. Dostępne są one na życzenie Klienta.

MANTION MANUTENTION

POUTRES MIXTES : ALUMINIUM + ACIER
MIXED CRANES: ALUMINIUM + STEEL
SUWNICE ŁĄCZONE: ALUMINIUM + STAL

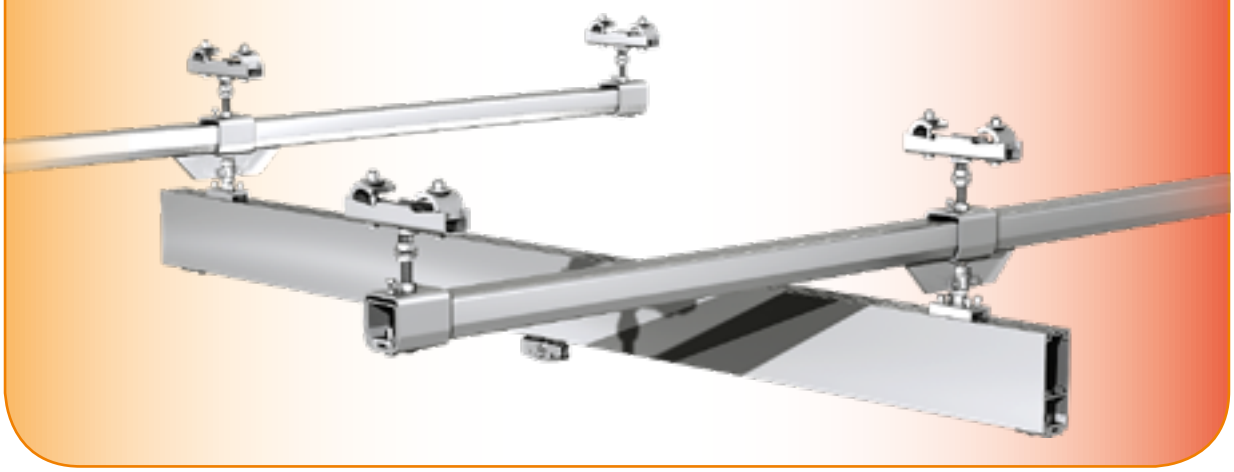

MANCHON DE POUTRE ALUMINIUM
End crane hanger
Uchwyt belki suwnicowej aluminiowej

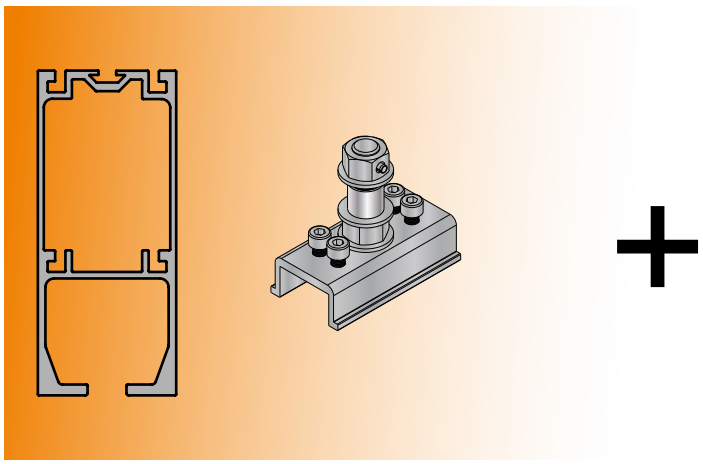

CHARIOT GUIDE ARTICULÉ ACIER (P.15)
Articulated end crane trolley
Wózek suwnicowy przegubowy

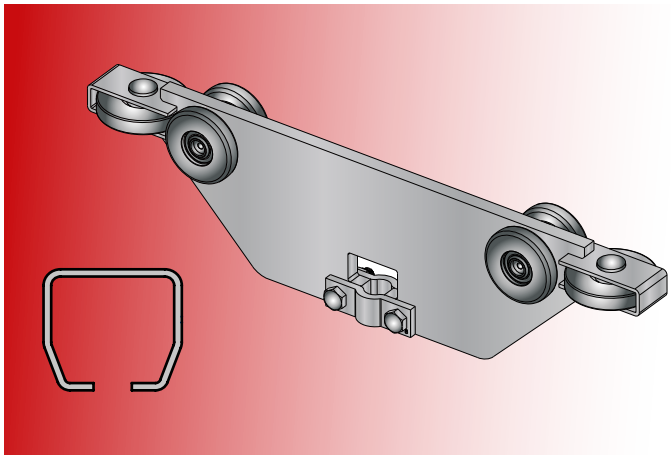

MANCHON DE POUTRE ALUMINIUM
End crane hanger
Uchwyt aluminiowej belki suwnicowej do wózka suwnicowego

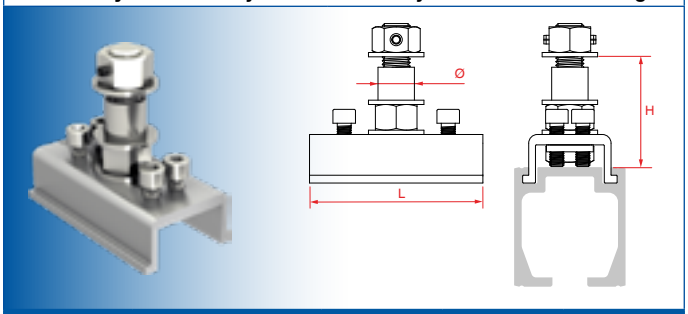

[ ]	ref	L	H	Ø
10400	**10407MP**	80	62	21
10500	**10507MP**	100	63	21
10600	**10607MP**	110	82	20

SUPPORT ARTICULÉ

Articulated hanger
Klamra mocująca do dwuteownika

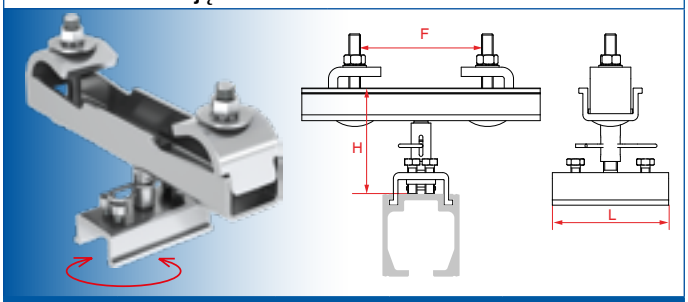

[ ]	ref	H	L	F
10400	**10467**	100 ±7	80	IPE 80 - 300
10400	**10467L**	105 ±7	80	IPE 300 - 600
10500	**10567**	100 ±7	100	IPE 80 - 300
10500	**10567L**	105 ±7	100	IPE 300 - 600
10600	**10667**	139 ±7	110	IPE 80 - 300
10600	**10667L**	139 ±7	110	IPE 300 - 600

SUPPORT MANCHON ARTICULÉ

Articulated junction hanger
Klamra łącząca do dwuteownika

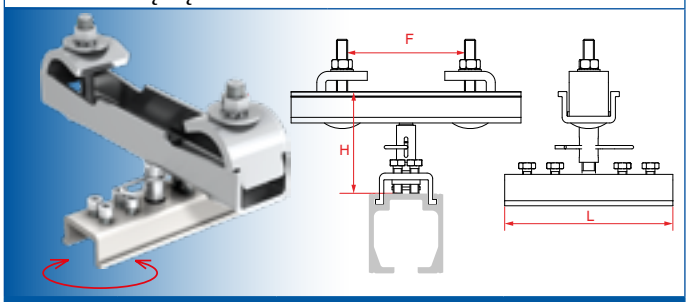

[ ]	ref	H	L	F
10400	**10467M**	100 ±7	130	IPE 80 - 300
10400	**10467ML**	105 ±7	130	IPE 300 - 600
10500	**10567M**	100 ±7	150	IPE 80 - 300
10500	**10567ML**	105 ±7	150	IPE 300 - 600
10600	**10667M**	139 ±7	205	IPE 80 - 300
10600	**10667ML**	139 ±7	205	IPE 300 - 600

SUPPORT PLAFOND

Roof fixing brackets
Klamra sufitowa

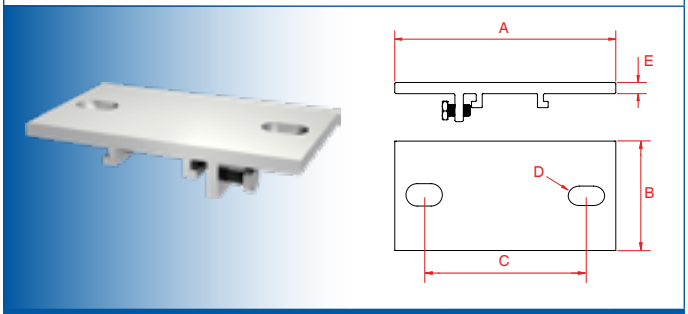

[ ]	ref	A	B	C	D	E
10400	**10044**	127	65	91	12	6
10500	**10054**	158	90	116	16	8
10600	**10064**	190	110	140	21	10

MANCHON DE RACCORDEMENT

Jointing brackets
Klamra łącząca sufitowa

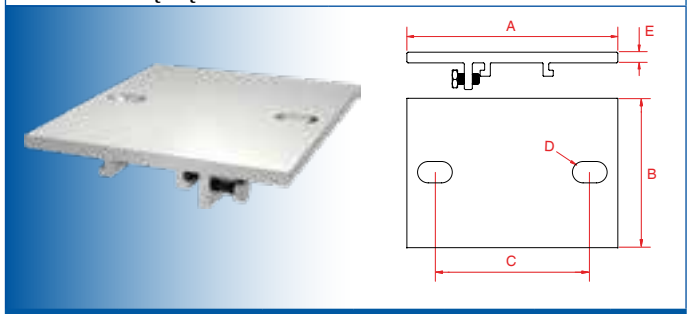

[ ]	ref	A	B	C	D	E
10400	**10044M**	127	130	91	12	6
10500	**10054M**	158	180	116	16	8
10600	**10064M**	190	220	140	21	10

COULISSEAUX

Hanger
Klamra

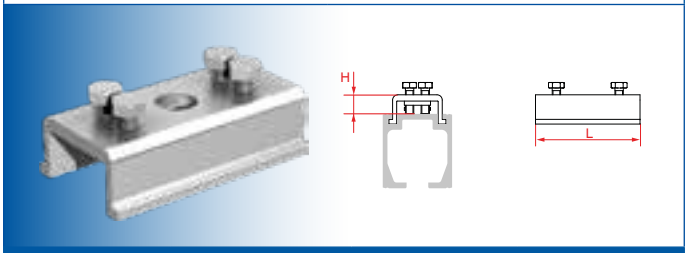

[ ]	ref	H	L
10400	**10401**	17.5	80
10500	**10501**	18.5	100
10600	**10601**	22.5	110

COULISSEAUX MANCHON

Junction hanger
Klamra łącząca

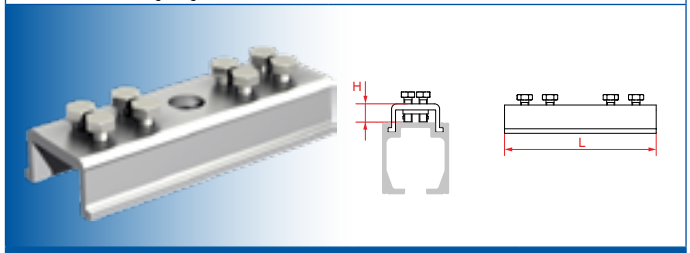

[ ]	ref	H	L
10400	**10401M**	17.5	130
10500	**10501M**	18.5	150
10600	**10601M**	22.5	205

L'utilisation des produits mantion nécessite la connaissance préalable obligatoire de nos notices techniques, disponibles sur demande.
The use of MANTION products requires the obligatory preliminary knowledge of our technical notes. Available upon request.
Użycie produktów Mantion wymaga obowiązkowej wstępnej znajomości uwag technicznych. Dostępne są one na życzenie Klienta.

MANTION MANUTENTION

Désignation / Description / Opis produktu	[ ]	ref	kg			Ø	H	L
CHARIOT SIMPLE								
Trolley / Wózek	10400	9742NP	75	bn	bp	14	47	120
	10500	9752NP	150	bn	bp	14	39	120
	10600	9762NP	300	bn	bp	16	46.5	145
CHARIOT DOUBLE								
Double trolleys / Wózek podwójny	10600	9768N	600	bn	bp	16	46.5	295
CHARIOT BI-POUTRE								
Double beams trolleys / Wózek do podwójnej belki suwnicowej	10600	9768NP	600	bn	bp	20	57	150

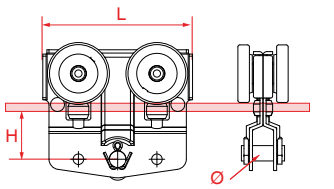

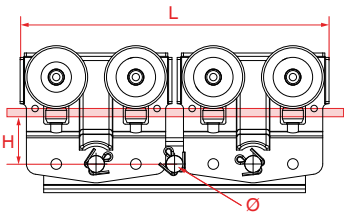

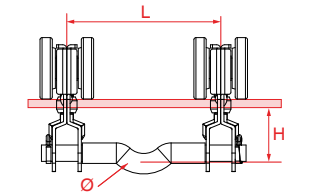

Galets : bn = billes + bandage nylon
Paliers : bp = billes de précision

Roller : bn = ball bearing + nylon ring
Axle : bp = precision ball

Koła: bn= łożysko kulkowe z nylonową oponą
Łożyskowanie: bp = łożyska kulkowe precyzyjne

utilisation du chariot **9768NP**
using method of **9768NP**
Przykład użycia wózka 9768NP

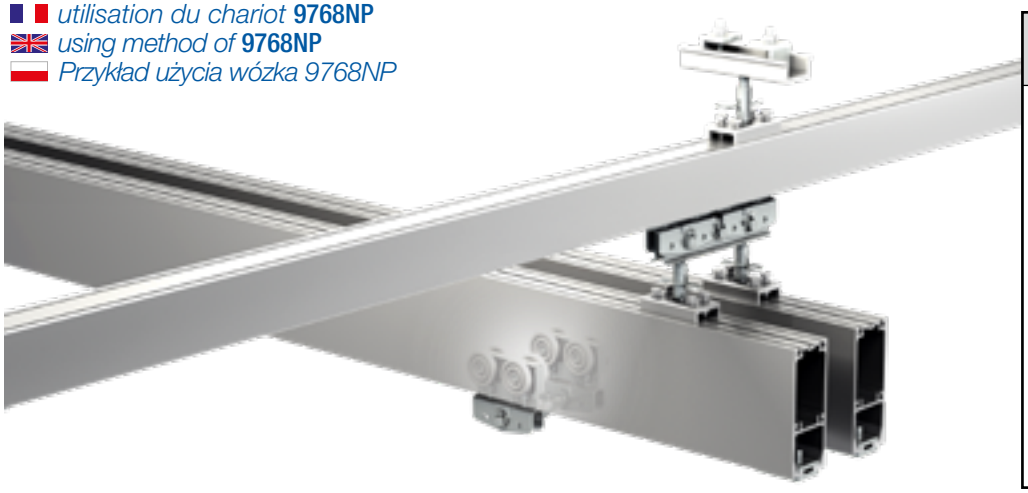

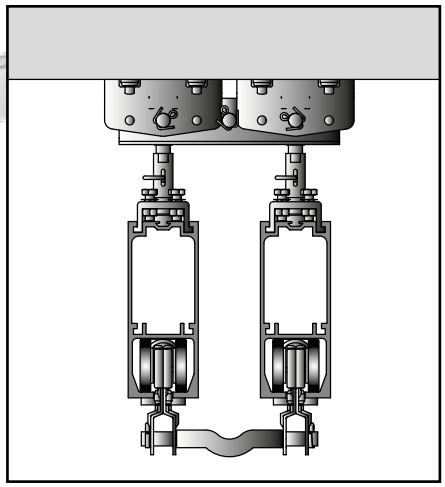

BUTÉE

Stoppers / Stoper

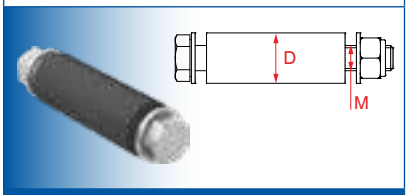

[ ]	ref	M	D
10400	**9147**	M10	20
10500	**9157**	M10	20
10600	**9167**	M12	25

BUTÉE COURTE

Short stoppers / Stoper krótki

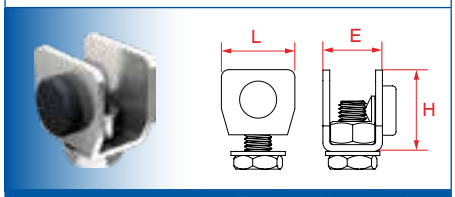

[ ]	ref	E	H	L
10400	**9148**	28	35	39.5
10500	**9158**	35	50	55

BUTÉE LONGUE

Long stoppers / Stoper długi

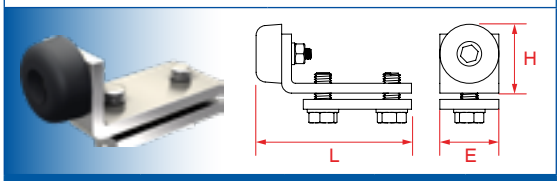

[ ]	ref	E	H	L
10400	**9149**	30	30	78
10500	**9159**	40	48	113
10600	**9169**	50	60	104
10600R	**9169**	50	60	104

Plans sur demande / Drawings on demand / Rysunki techniczne dostępne na życzenie

ECROU À ROTULE

Nut ball
Mocowanie do śruby z łbem stożkowym

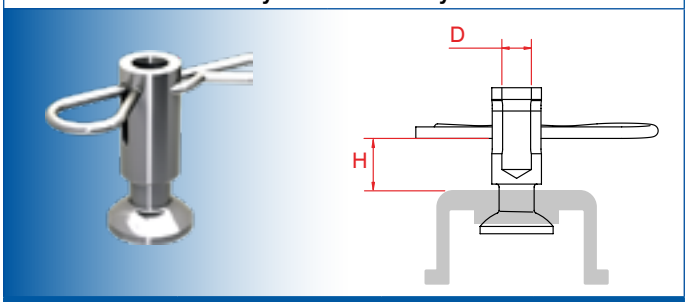

[ ]	ref	H	D
10400	**10501ER**	22 ±7	M12
10500	**10501ER**	22 ±7	M12
10600	**10601ER**	27 ±7	M16

VIS À ROTULE

Ball screw
Śruba z łbem stożkowym

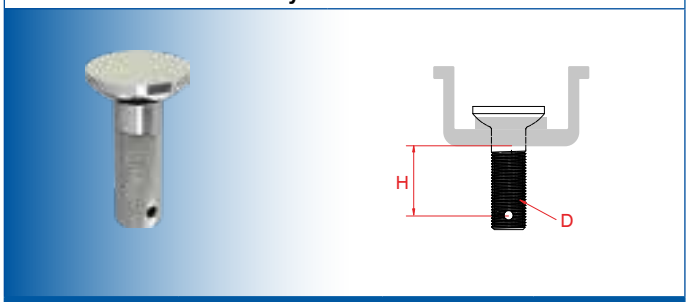

[ ]	ref	H	D
10400	**10501VR**	23	M12
10500	**10501VR**	23	M12
10600	**10601VR**	50	M16

ANNEAUX

Rings
Hak oczkowy

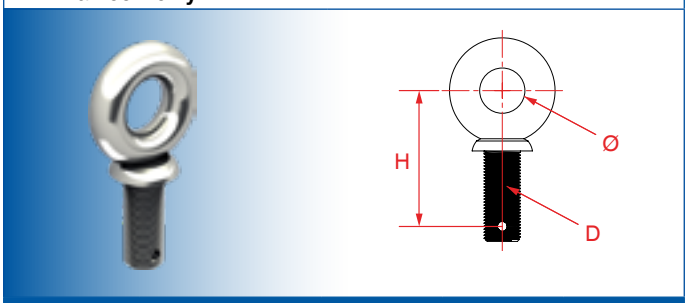

[ ]	ref	H	Ø	D
10400	**10521**	45	15	M12
10500	**10521**	45	15	M12
10600	**10621**	65	20	M16

EMBOUT DE RAIL

End rail plate
Zaślepka szyny

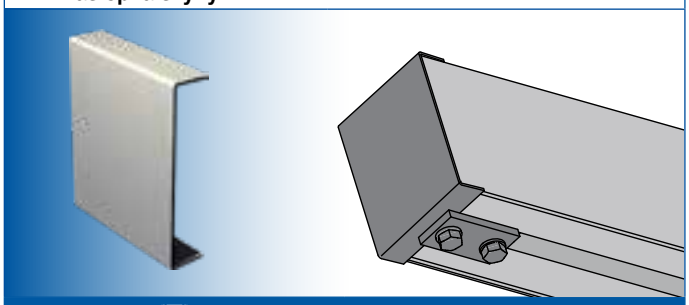

[ ]	ref
10400	**10410**
10500	**10510**
10600	**10610**

EMBASE SUPPORT

Hanger
Uchwyt

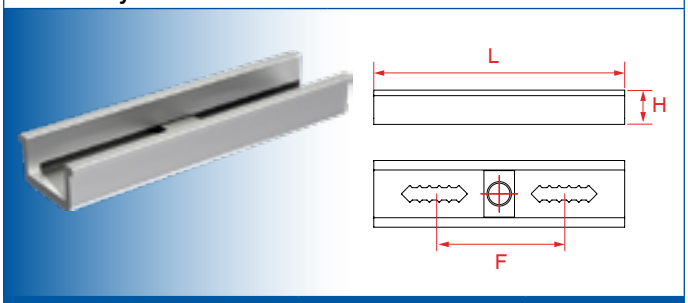

[ ]	ref	H	L	F
10400	**10504**	28	205	IPE 80 - 270
10500	**10504**	28	205	IPE 80 - 270
10600	**10604**	34.5	205	IPE 80 - 270

SUPPORT COULISSANT

Hanger with clamps
Uchwyt do dwuteownika

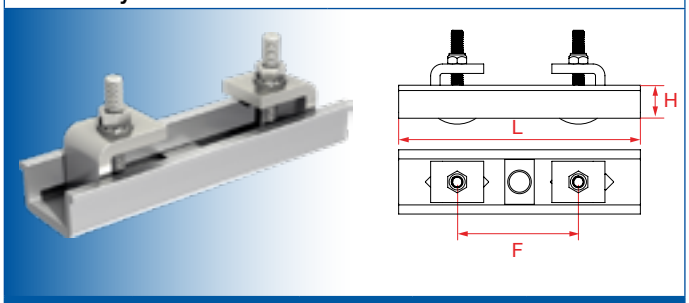

[ ]	ref	H	L	F
10400	**10507**	28	205	IPE 80 - 270
10500	**10507**	28	205	IPE 80 - 270
10600	**10607**	34.5	205	IPE 80 - 270

L'utilisation des produits mantion nécessite la connaissance préalable obligatoire de nos notices techniques, disponibles sur demande.
The use of MANTION products requires the obligatory preliminary knowledge of our technical notes. Available upon request.
Użycie produktów Mantion wymaga obowiązkowej wstępnej znajomości uwag technicznych. Dostępne są one na życzenie Klienta.

MANTION MANUTENTION

MANTION VOUS PROPOSE DEUX SOLUTIONS POUR VOTRE POTENCE :
MANTION PROPOSES TWO DIFFERENT SOLUTIONS FOR YOUR JIB:
FIRMA MANTION OFERUJE DWIE PROPOZYCJE ŻURAWI:

P.43 & P.46

A

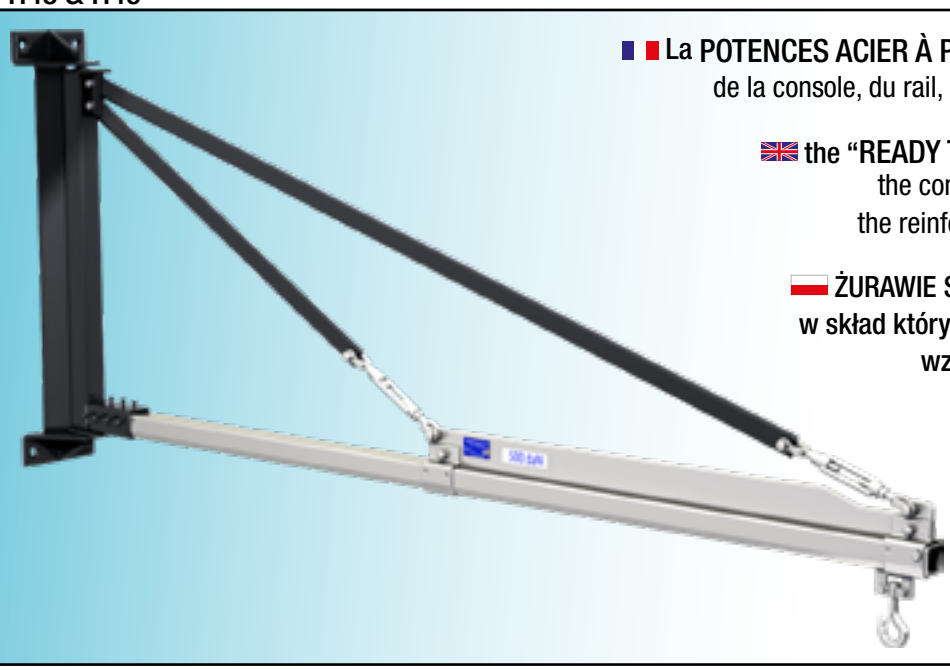

La POTENCES ACIER À POSER, assemblée qui est composée : de la console, du rail, des renforts, du chariot et de la butée.

the "READY TO USE STEEL JIBS", which include: the console to be fixed on the wall, the track, the reinforcement, the trolleys and the stopper.

ŻURAWIE STALOWE W GOTOWYCH ZESTAWACH, w skład których wchodzą: konsola ścienna, szyna, wzmocnienie szyny, wózek oraz stoper.

P.44 & P.45

B

La POTENCES ACIER À COMPOSER selon vos besoins. Dans ce cas il vous faudra commander séparément : la console, le rail, le chariot et la butée. Les renforts ne sont pas fournis.

THE JIB TO COMPOSE according to your need. In this case you have to order separately the console, the track, the trolley and the stopper and the reinforcement are not provided

ŻURAW STALOWY DO SAMODZIELNEJ KONFIGURACJI. W tym przypadku należy samodzielnie zamówić komponenty wedle własnego projektu.

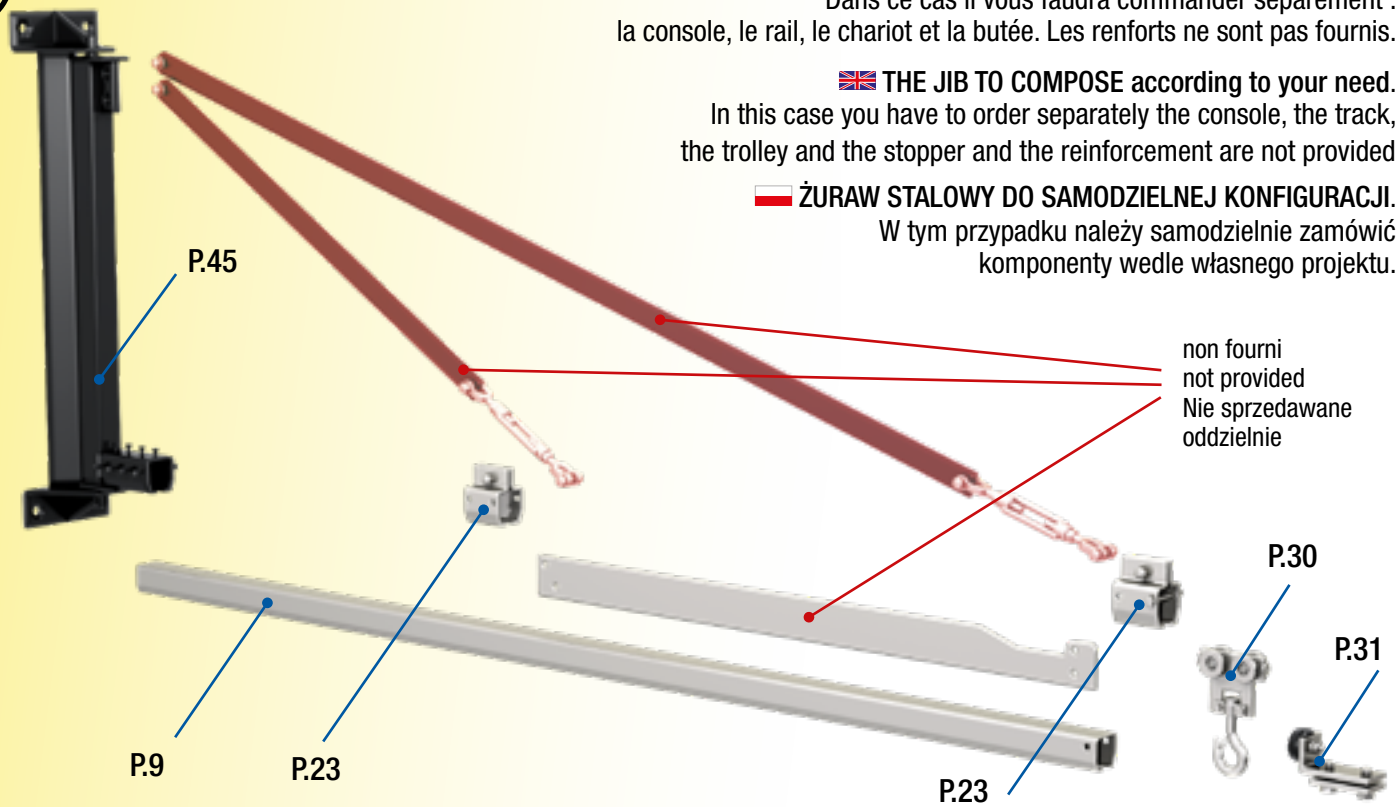

L'utilisation des produits mantion nécessite la connaissance préalable obligatoire de nos notices techniques, disponibles sur demande.
The use of MANTION products requires the obligatory preliminary knowledge of our technical notes. Available upon request.
Użycie produktów Mantion wymaga obowiązkowej wstępnej znajomości uwag technicznych. Dostępne są one na życzenie Klienta.

MANTION MANUTENTION

A

POTENCES ACIER À POSER
READY TO USE STEEL JIBS
ŻURAWIE STALOWE W GOTOWYCH ZESTAWACH

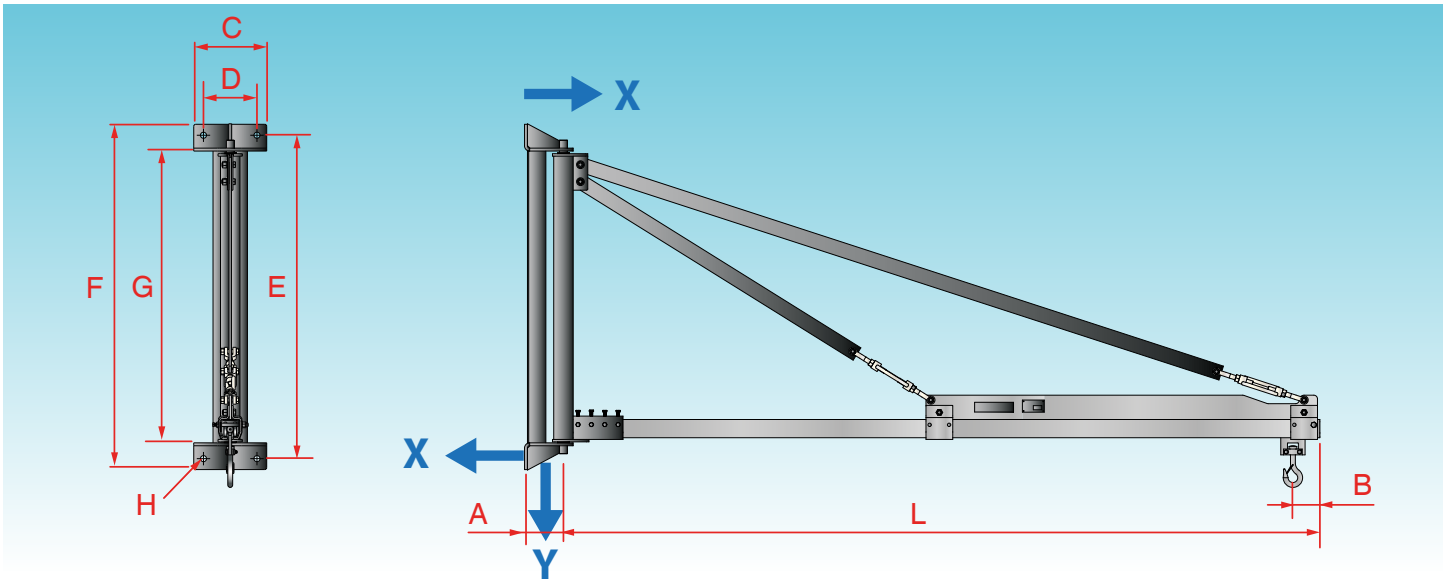

kg	Ref	L	A	B	C	D	E	F	G	H	X (daN)	Y (daN)	
125 Kg	PT125/2m	2000	115	73	200	150	1080	1130	1000	17	370	180	9040
	PT125/3m	3000	135	92	250	200	1300	1360	1200	22	470	200	9050
	PT125/4m	4000	135	92	250	200	1300	1360	1200	22	630	210	9050
	PT125/5m	5000	135	92	250	200	1300	1360	1200	22	810	221	9050
250 Kg	PT250/2m	2000	135	92	250	200	1300	1360	1200	22	600	340	9050
	PT250/3m	3000	160	111	300	220	1330	1420	1200	25	840	372	9060
	PT250/4m	4000	160	111	300	220	1330	1420	1200	25	1122	390	9060
	PT250/5m	5000	160	111	300	220	1330	1420	1200	25	1420	410	9060
500 Kg	PT500/2m	2000	160	111	300	220	1330	1420	1200	25	1010	610	9060
	PT500/3m	3000	160	111	300	220	1330	1420	1200	25	2155	642	9060
	PT500/4m	4000	160	111	300	220	1330	1420	1200	25	2330	689	9060
	PT500/5m	5000	160	111	300	220	1330	1420	1200	25	2720	714	9060

B

POTENCES ACIER À COMPOSER
THE JIB TO COMPOSE
ŻURAWIE STALOWE DO SAMODZIELNEJ KONFIGURACJI

CHOIX DE LA CONSOLE / WALL BRACKETS CHOICE / DOBÓR KONSOLI ŚCIENNEJ

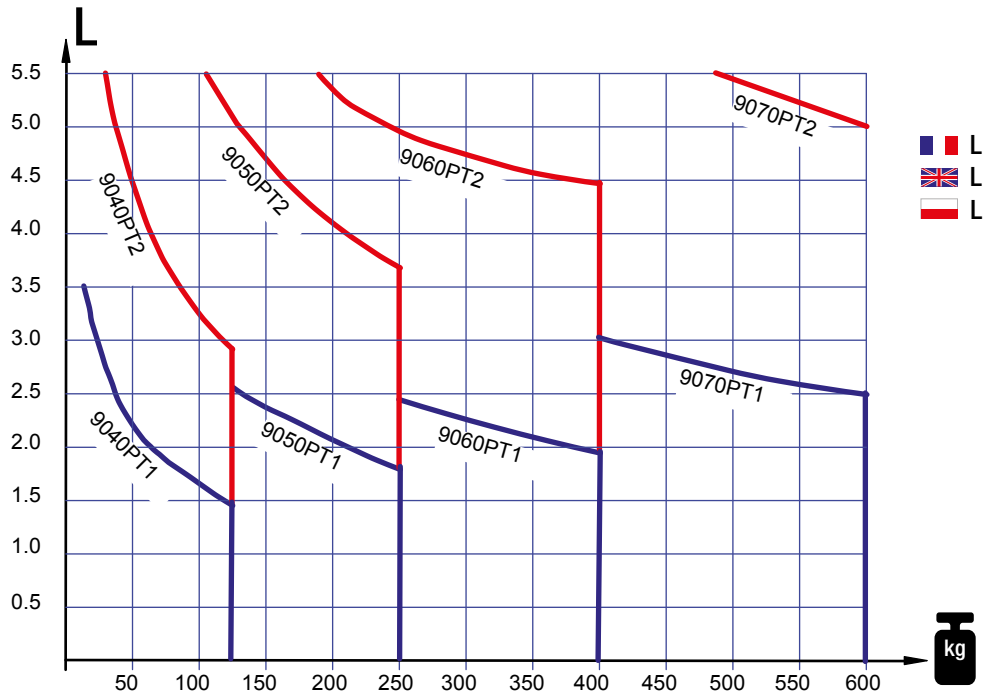

L = portée de la poutre en Mètres
L = span in Meters
L = Rozpiętość w metrach

kg	Portée de la poutre en Mètres / span in Meters / Rozpiętość w metrach								
	1.5	2	2.5	3	3.5	4	4.5	5	5.5
50	9040PT1	9040PT1	9040PT2	9040PT2	9040PT2	9040PT2	9040PT2	9050PT2	9050PT2
75	9040PT1	9040PT2	9040PT2	9040PT2	9040PT2	9050PT2	9050PT2	9050PT2	9050PT2
125	9040PT1	9040PT2	9040PT2	9050PT2	9050PT2	9050PT2	9050PT2	9050PT2	9060PT2
200	9050PT1	9050PT1	9050PT2	9050PT2	9050PT2	9050PT2	9060PT2	9060PT2	9060PT2
250	9050PT1	9050PT2	9050PT2	9050PT2	9050PT2	9060PT2	9060PT2	9070PT2	9070PT2
300	9060PT1	9060PT1	9060PT2	9060PT2	9060PT2	9060PT2	9060PT2	9070PT2	9070PT2
350	9060PT1	9060PT1	9060PT2	9060PT2	9060PT2	9060PT2	9060PT2	9070PT2	9070PT2
400	9060PT1	9060PT2	9060PT2	9060PT2	9060PT2	9070PT2	9070PT2	9070PT2	9070PT2
500	9070PT1	9070PT1	9070PT1	9070PT2	9070PT2	9070PT2	9070PT2	9070PT2	9070PT2
600	9070PT1	9070PT1	9070PT1	9070PT2	9070PT2	9070PT2	9070PT2	9070PT2	

MANTION MANUTENTION

CONSOLE POUR FLÈCHE À 1 TIRANT

Wall brackets for 1 tie-beam / Konsola ścienna z miejscem pod jeden zastrzał

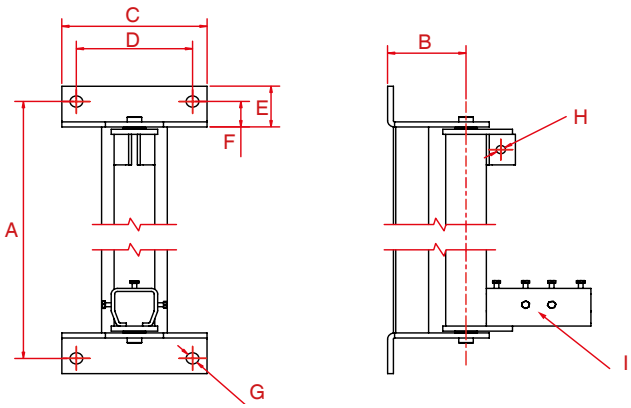

	ref	A	B	C	D	E	F	G	H	I	Klamra mocująca zastrzał	Wymiar zastrzału
9040	**9040PT1**	580	115	200	150	65	40	17	12	9041M	9042N	35x8
9050	**9050PT1**	700	135	250	200	80	50	22	16	9051M	9052N	40x10
9060	**9060PT1**	730	160	300	220	110	65	25	16	9061M	9062N	60x10
9070	**9070PT1**	840	200	350	250	120	70	31	16	9041M	9072N	80x10

CONSOLE POUR FLÈCHE À 2 TIRANTS

Wall brackets for 2 tie-beams / Konsola ścienna z miejscem pod dwa zastrzały

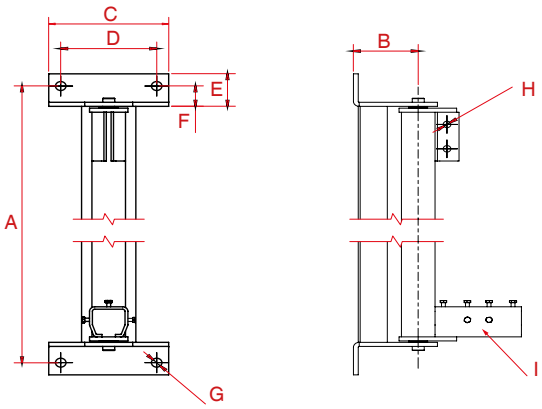

	ref	A	B	C	D	E	F	G	H	I	Klamra mocująca zastrzał	Wymiar zastrzału
9040	**9040PT2**	1080	115	200	150	65	40	17	12	9041M	9042N	35x8
9050	**9050PT2**	1300	135	250	200	80	50	22	16	9051M	9052N	40x10
9060	**9060PT2**	1330	160	300	220	110	65	25	16	9061M	9062N	60x10
9070	**9070PT2**	1340	200	350	250	120	70	31	16	9041M	9072N	80x10

ATTENTION
Support + rail + butée + chariot + crochet **à commander à part**
Plats + tendeurs à lanterne **non fournis**

BE CAREFUL
Support + rail + stopper + trolley + ring to order **separately**
Tie-beams + tensioners **not provided**

UWAGA
Klamra mocująca + szyna + stoper + wózek + hak należy zamówić osobno.
Zastrzały + śruby rzymskie nie są sprzedawane osobno.

POTENCES ALUMINIUM À POSER
READY TO USE ALUMINIUM JIBS
ŻURAWIE ALUMINIOWE W GOTOWYCH ZESTAWACH

B

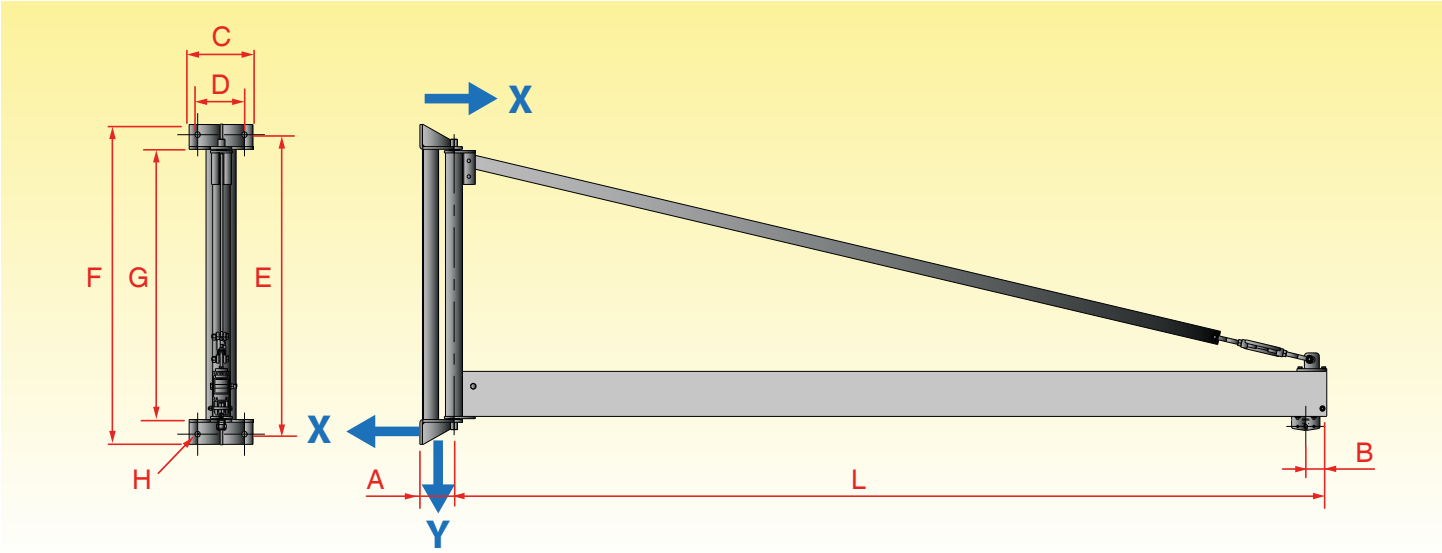

kg	Ref	L	A	B	C	D	E	F	G	H	X (daN)	Y (daN)	[ ]
75 Kg	PTA75/2m	2000	115	80	200	150	580	630	500	17	280	130	10400R
	PTA75/3m	3000	115	80	200	150	580	630	500	17	400	150	10400R
	PTA75/4m	4000	115	80	200	150	580	630	500	17	540	160	10400R
125 Kg	PTA125/2m	2000	135	80	250	200	700	760	600	22	490	180	10500R
	PTA125/3m	3000	135	80	250	200	700	760	600	22	730	200	10500R
	PTA125/4m	4000	135	80	250	200	1300	1360	1200	22	630	210	10500R
250 Kg	PTA250/2m	2000	160	99	300	220	730	820	600	25	880	340	10600R
	PTA250/3m	3000	160	99	300	220	730	820	600	25	1320	372	10600R
	PTA250/4m	4000	160	99	300	220	1330	1420	1200	25	1122	390	10600R
500 Kg	PTA500/2m	2000	160	174	300	220	1330	1420	1200	25	1010	610	10600R
	PTA500/3m	3000	160	174	300	220	1330	1420	1200	25	2155	642	10600R
	PTA500/4m	4000	160	174	300	220	1330	1420	1200	25	2330	689	10600R

L'utilisation des produits mantion nécessite la connaissance préalable obligatoire de nos notices techniques, disponibles sur demande.
The use of MANTION products requires the obligatory preliminary knowledge of our technical notes. Available upon request.
Użycie produktów Mantion wymaga obowiązkowej wstępnej znajomości uwag technicznych. Dostępne są one na życzenie Klienta.

MANTION MANUTENTION

Désignation / Description / Opis produktu		ref	kg			MAX	H	L
PORTE CÂBLE PLAT NYLON								
Nylon flat cable carriers / Wózek tworzywowy do kabli płaskich	9010	99412P	6	d	b	45x20	24.5	70
	9030	99432P	6	d	b	45x20	44	133
		99432PS	6	d	b	70x20	44	133
	9040	99442P	6	d	b	45x20	40.5	133
	10400	99442PS	6	d	b	70x20	40.5	133
	9050	99452P	10	d	b	45x20	33	133
	10500	99452PS	10	d	b	70x20	33	133
	9060	99462P	10	d	b	45x20	26	133
	10600	99462PS	10	d	b	70x20	26	133
PORTE CÂBLE PLAT ACIER								
Steel flat cable carriers / Wózek stalowy do kabli płaskich	9010	9412P	10	a	b	45x20	37	90
		9412PS	10	a	b	70x20	36	90
		9412PSF*	10	a	b	70x20	19	78
	9030	9432P	15	a	b	45x20	61	89
	9040	9442P	15	a	b	45x20	56	118
	9050	9452P	20	a	b	45x20	52	156
	9060	9462P	20	a	b	45x20	45	156
	9070	2482P	20	n	b	70x20	37.5	156
	* korpus sztywny / unarticulated body							
PORTE CÂBLE PLAT ENTRAÎNEUR								
Lead trolleys / Wózek prowadzący do kabli płaskich	9010	9413P	10	a	b	45x20	46	197
		9413PS	10	a	b	70x20	46	197
	9030	9433P	15	a	b	45x20	43	197
		9433PS	15	a	b	70x20	43	197
	9040	9443P	15	a	b	45x20	75	200
		9443PS	15	a	b	70x20	75	200
	9050	9453P	20	a	b	45x20	67	200
		9453PS	20	a	b	70x20	67	200
	9060	9463P	20	a	b	45x20	60	200
		9463PS	20	a	b	70x20	60	200
PORTE CÂBLE PLAT FIXE								
End flat cable carriers / Mocowanie stałe do kabli płaskich	9010	9414P	6			45x20		68
		9414PS	6			70x20		68
	9030 9040 10400	9434PS	6			70x20		68
	9050 10500 9060 10600 9070	9454PS	10			70x20		68

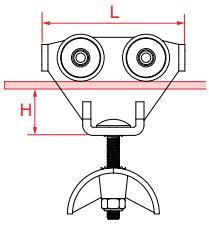

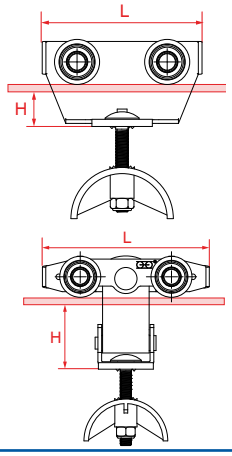

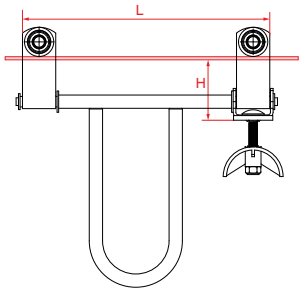

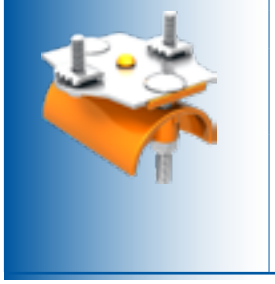

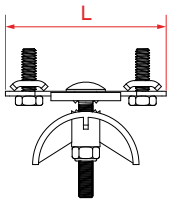

Galets : d = delrin / a = acier / bn = billes + bandage nylon
Roller : d = delrin / a = steel / bn = ball bearing + nylon ring
Kółka: d=delrin (tworzywo sztuczne) / a=stal / bn=bieżnia nylonowa

Paliers : bz = bronze / l = lisse / b = billes / bp = billes de précision
Axle : bz = bronze / l = smooth axle / b = ball beraing / bp = precision ball
Oś/łożyskowanie: bz=oś z brązu / l=łożysko ślizgowe / b=łożysko kulkowe / bp= łożysko kulkowe precyzyjne

Désignation / Description / Opis produktu		ref	kg			MAX	H	L
PORTE CÂBLE ROND NYLON								
Nylon round cable carriers / Wózek tworzywowy do kabli okrągłych	9010	99412R	6	d	b	10≥Ø≥20	61	70
	9030	99432R	6	d	b	10≥Ø≥25	80	133
	9040 10400	99442R	6	d	b	10≥Ø≥25	77	133
	9050 10500	99452R	10	d	b	10≥Ø≥25	69.5	133
	9060 10600	99462R	10	d	b	10≥Ø≥25	62.5	133
PORTE CÂBLE ROND ACIER ARTICULÉ								
Steel round cable carriers / Wózek stalowy do kabli okrągłych	9010	9412R	10	a	b	10≥Ø≥25	68	90
	9030	9432R	10	a	b	10≥Ø≥25	93	89
	9040	9442R	15	a	b	10≥Ø≥25	88	118
	9050	9452R	15	a	b	10≥Ø≥25	83	156
	9060	9462R	15	a	b	10≥Ø≥25	76	156
	9070	2482R	20	n	b	10≥Ø≥25	64	153
PORTE CÂBLE ROND ENTRAÎNEUR								
Lead trolleys / Wózek prowadzący do kabli okrągłych	9010	9413R	10	a	b	10≥Ø≥25	78	197
	9030	9433R	10	a	b	10≥Ø≥25	74	197
	9040	9443R	15	a	b	10≥Ø≥25	106	200
	9050	9453R	15	a	b	10≥Ø≥25	98	200
	9060 9070	9463R	15	a	b	10≥Ø≥25	92	200
PORTE CÂBLE ROND FIXE								
End round cable carriers / Mocowanie stałe do kabli okrągłych	9010	9414R	10			10≥Ø≥25	35.5	68
	9030 9040 10400	9434R	10			10≥Ø≥20	35.5	68
	9050 10500 9060 10600 9070	9454R	15			10≥Ø≥20	35.5	68

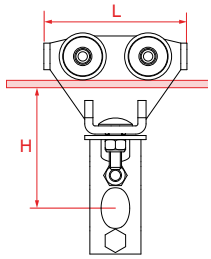

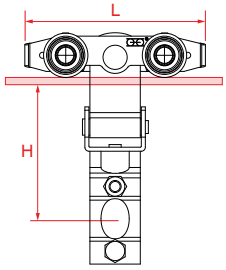

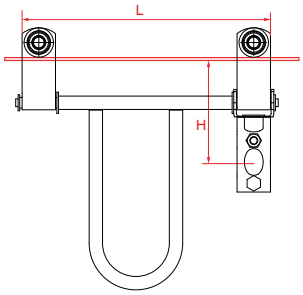

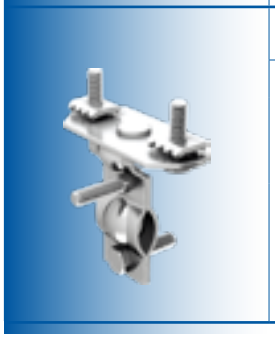

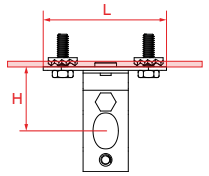

Galets : d = delrin / a = acier / bn = billes + bandage nylon
Roller : d = delrin / a = steel / bn = ball bearing + nylon ring
Kółka: d=delrin (tworzywo sztuczne) / a=stal / bn=bieżnia nylonowa

Paliers : bz = bronze / l = lisse / b = billes / bp = billes de précision
Axle : bz = bronze / l = smooth axle / b = ball beraing / bp = precision ball
Oś/łożyskowanie: bz=oś z brązu / l=łożysko ślizgowe / b=łożysko kulkowe / bp= łożysko kulkowe precyzyjne

L'utilisation des produits mantion nécessite la connaissance préalable obligatoire de nos notices techniques, disponibles sur demande.
The use of MANTION products requires the obligatory preliminary knowledge of our technical notes. Available upon request.
Użycie produktów Mantion wymaga obowiązkowej wstępnej znajomości uwag technicznych. Dostępne są one na życzenie Klienta.

Plans sur demande / Drawings on demand / Rysunki techniczne dostępne na życzenie

Porte tube

Vaccum hose / Wózki do węży

Désignation / Description / Opis produktu		ref	kg			MAX	H	L
CHARIOTS PORTE TUBE ACIER								
Steel vaccum hose trolley / Wózek stalowy do węży	9040 10400	9442NT	5	bn	b	80	225	65
	9050 10500	9452NT	5	bn	b	80	225	65
	9060 10600	9462NT	5	bn	b	80	225	65
CHARIOTS PORTE TUBE EN INOX								
Stainless steel vaccum hose trolley / Wózek ze stali nierdzewnej do węży	9040XA2	9442TXA2	5		bp	80	225	65
	9050XA2	9452TXA2	5		bp	80	225	65
CHARIOTS PORTE TUBE NYLON								
Nylon vaccum hose trolley / Wózek tworzywowy do węży	9010	99412T	5	a	b	80	270	70
	9030	99432T	5	a	b	80	290	133
	9040 10400	99442T	5	a	b	80	285	133
	9050 10500	99452T	5	a	b	80	280	133
	9060 10600	99462T	5	a	b	80	270	133
POINT FIXE								
Vaccum hose fixed point / Mocowanie stałe do węży	9030 9040 10400	9434T	5			80	275	
	9050 10500 9060 10600	9454T	5			80	270	
POINT FIXE INOX								
Stainless steel vaccum hose fixed point / Mocowanie stałe do węży, stal nierdzewna	9030XA2 9040XA2	9434TXA2	5			80	275	
	9050XA2	9454TXA2	5			80	270	

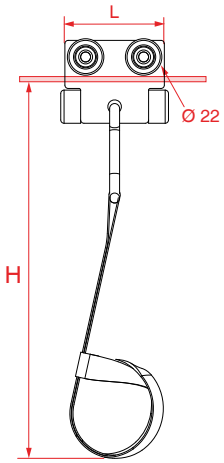

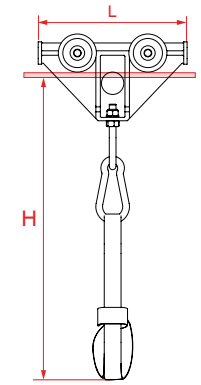

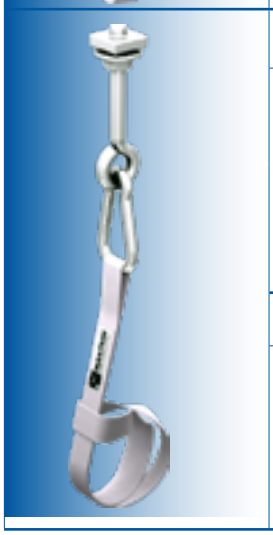

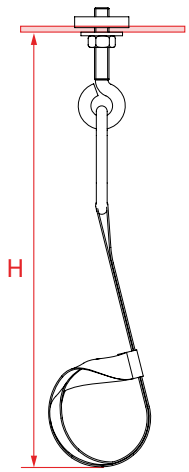

Galets : a = acier - Paliers : b = billes Roller : a = steel - Axle : b = ball beraing Kółka: a=stal Łożyskowanie: b=łożysko kulkowe

L'utilisation des produits mantion nécessite la connaissance préalable obligatoire de nos notices techniques, disponibles sur demande.
The use of MANTION products requires the obligatory preliminary knowledge of our technical notes. Available upon request.
Użycie produktów Mantion wymaga obowiązkowej wstępnej znajomości uwag technicznych. Dostępne są one na życzenie Klienta.

MANTION MANUTENTION

PLAQUETTE PORTE CÂBLE ROND

Extension for round cable carriers
Przedłużka mocowania do kabli okrągłych

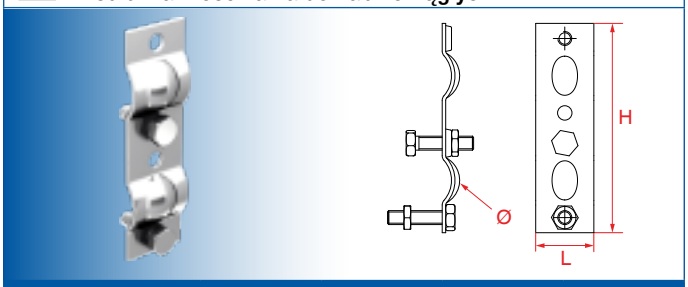

	ref	Ø	H	L
9010 ⇢ 9070 10400 ⇢ 10600	**410**	10≥Ø≥25	90	25

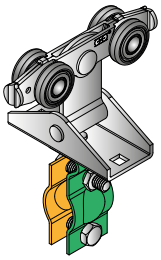

9412R

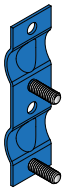

410

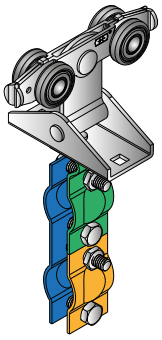

9412R + 410

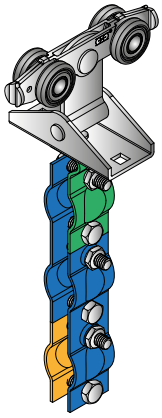

9412R + 410 + 410

PORTE CÂBLE NYLON NU

Nylon cable carriers
Wózek tworzywowy do kabli

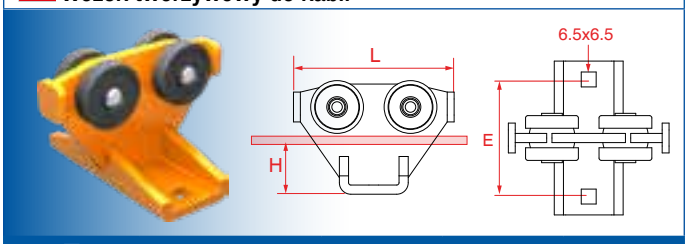

	ref	H	L	E
9010	**99416**	25	70	51
9030	**99436**	44	133	51
9040 10400	**99446**	40.5	133	51
9050 10500	**99456**	33	133	51
9060 10600	**99466**	26	133	51

PORTE CÂBLE ACIER NU

Steel cable carriers
Wózek stalowy do kabli

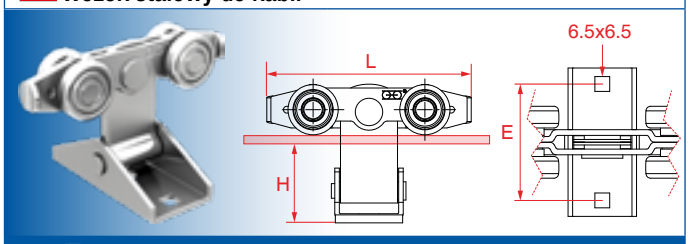

	ref	H	L	E
9010	**9416**	35	90	51
9030	**9436**	59	89	51
9040	**9446**	54	118	51
9050	**9456**	49.5	156	51
9060 9070	**9466**	42.5	156	51

BRIDES

Clamps
Uchwyt

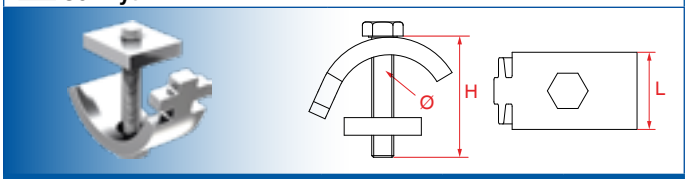

	ref	Ø	H	L
9010 9030	**16464BRID**	M8	50	30
9040	**16465BRID**	M10	55	35

BOULONS

Bolts
Mocowanie

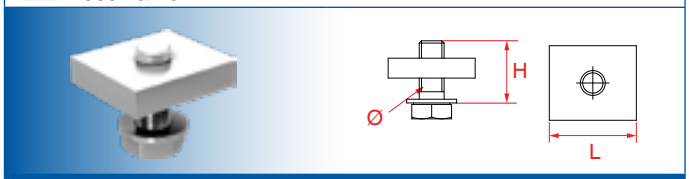

	ref	Ø	H	L
9010 9030	**16735BOUL**	M8	25	30
9040	**16736BOUL**	M10	25	35

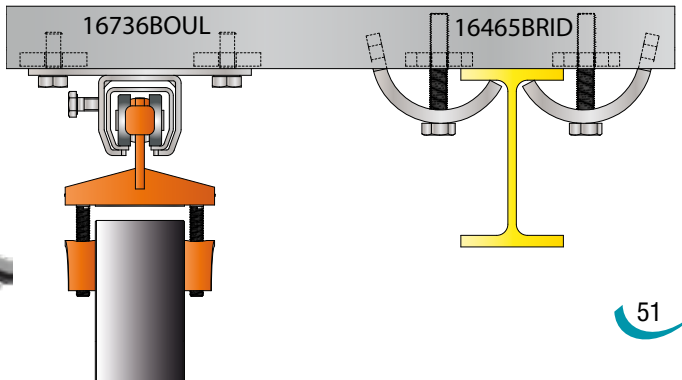

304L & 316L

RAILS

Tracks / Szyny

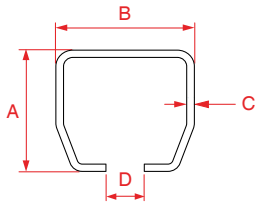

	304L	316L	A	B	C	D
9010	9010XA2/6	9010XA4/6	28	30	1.5	10
9030	9030XA2/6	9030XA4/6	35	40	2.5	12
9040	9040XA2/6	9040XA4/6	43.5	48.5	3	15
9050	9050XA2/6	-	60	65	3.5	18

SOMMIERS RIGIDES

Rigid end crane trolleys / Wózek suwnicowy sztywny, stal nierdzewna

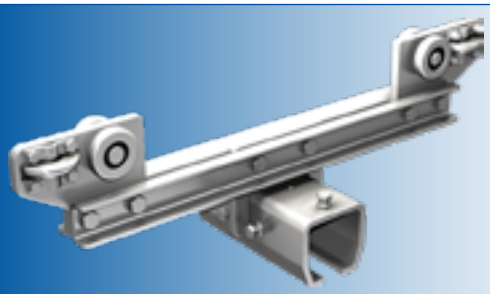

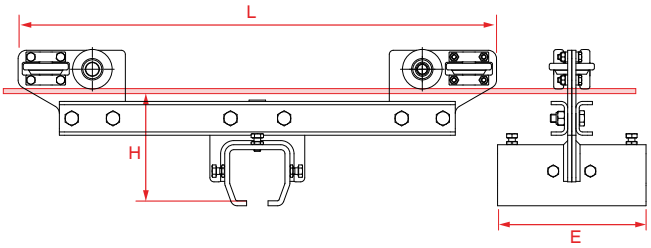

	ref - 304L	kg			L	H	E
9040	9748SR40XA2	100	a	bp	530	107	145
9050	9758SR50XA2	200	a	bp	580	132	180

SOMMIERS ARTICULÉS

Articulated end crane trolleys / Wózek suwnicowy przegubowy, stal nierdzewna

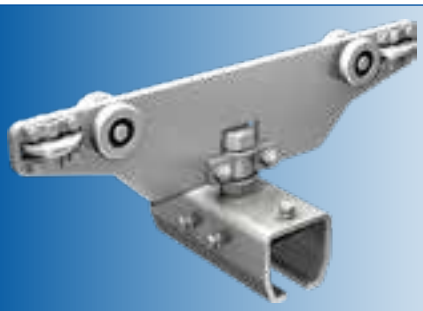

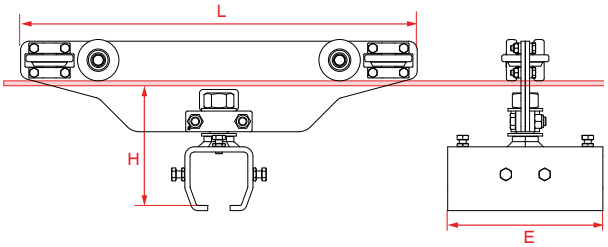

	ref - 304L	kg			L	H	E
9040	9848SA40XA2	100	a	bp	390	121	145
9050	9858SA50XA2	200	a	bp	460	147	180

Galets : d = delrin / a = acier / bn = billes + bandage nylon
Roller : d = delrin / a = steel / bn = ball bearing + nylon ring
Kółka: d=delrin (tworzywo sztuczne) / a=stal / bn=bieżnia nylonowa

Paliers : bz = bronze / l = lisse / b = billes / bp = billes de précision
Axle : bz = bronze / l = smooth axle / b = ball beraing / bp = precision ball
Oś/łożyskowanie: bz=oś z brązu / l=łożysko ślizgowe / b=łożysko kulkowe / bp= łożysko kulkowe precyzyjne

L'utilisation des produits mantion nécessite la connaissance préalable obligatoire de nos notices techniques, disponibles sur demande.
The use of MANTION products requires the obligatory preliminary knowledge of our technical notes. Available upon request.
Użycie produktów Mantion wymaga obowiązkowej wstępnej znajomości uwag technicznych. Dostępne są one na życzenie Klienta.

SUPPORT À SOUDER

Weld on brackets
Klamra do spawania

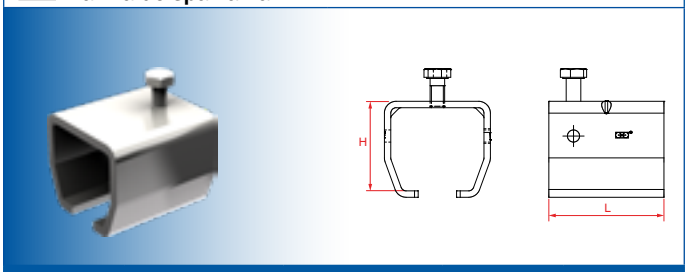

▢	304L	316L	H	L
9010	9018XA2	9018XA4	32	40
9030	9038XA2	9038XA4	39.5	54
9040	9048XA2	9048XA4	49	65
9050	9058XA2	-	68	90

SUPPORT À TIGE FILETÉE

Adjustable brackets
Klamra z trzpieniem gwintowanym, krótkim

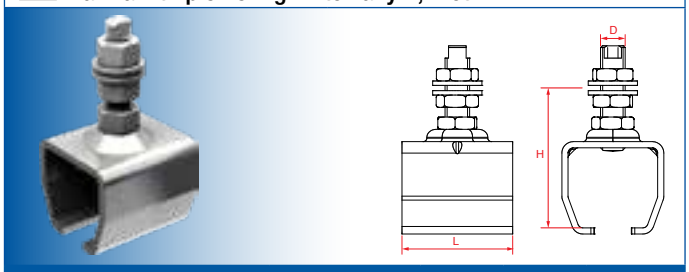

▢	304L	316L	D	L	H
9010	9011XA2	9011XA4	M10	40	58 ±5
9030	9031XA2	9031XA4	M14	54	72 ±5
9040	9041XA2	9041XA4	M14	65	81 ±5
9050	9051LXA2	-	M20	80	139 ±30

SUPPORT À FIXATION MURALE

Wall fixing brackets
Klamra ścienna

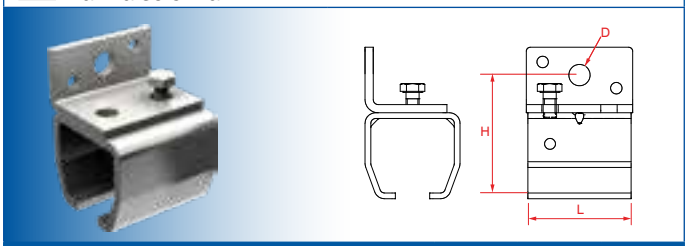

▢	304L	316L	D	L	H
9010	9018VXA2	9018VXA4	9	40	46
9030	9038VXA2	9038VXA4	11	54	56
9040	9048VXA2	9048VXA4	13	65	72
9050	9058VXA2	-	14	90	96

SUPPORT À SERRAGE NU

Clamping brackets
Klamra skręcana

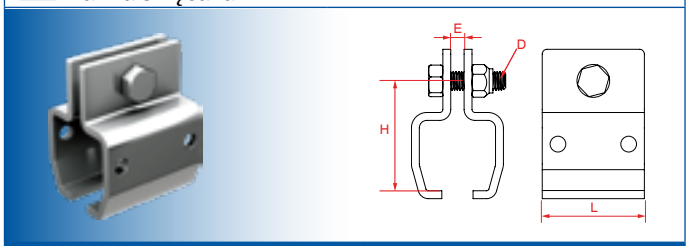

▢	ref	D	E	L	H
9030	9032NXA2	M12	8	54	59
9040	9042NXA2	M12	8	65	70
9050	9052NXA2	M16	10	90	89

SUPPORT PLAFOND

Roof fixing brackets
Klamra sufitowa

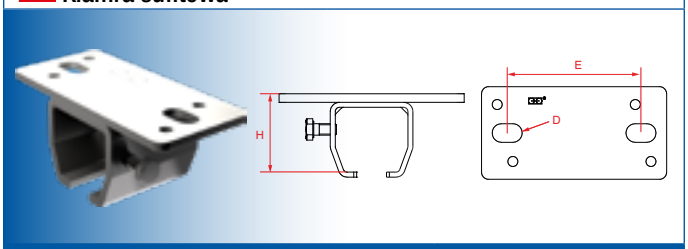

▢	304L	316L	D	E	H
9010	9018HXA2	9018HXA4	9	70	35
9030	9038HXA2	9038HXA4	11	81	43.5
9040	9048HXA2	9048HXA4	13	94	54
9050	9058HXA2	-	17	125	74

MANCHON DE RACCORDEMENT

Jointing brackets
Klamra łącząca

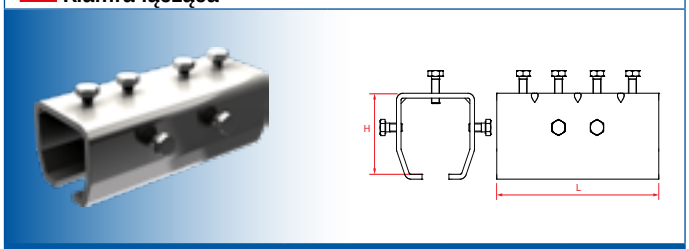

▢	304L	316L	H	L
9010	9011MXA2	9011MXA4	32	80
9030	9031MXA2	9031MXA4	39.5	115
9040	9041MXA2	9041MXA4	49	145
9050	9051MXA2	-	68	180

Inox

Stainless steel / Produkty ze stali nierdzewnej

Galets : d = delrin / a = acier
Roller : d = delrin / a = steel
Kółka: d=delrin (tworzywo sztuczne) / a=stal

Paliers : bz = bronze / l = lisse / bp = billes de précision
Axle : bz = bronze / l = smooth axle / bp = precision ball
Oś/łożyskowanie: bz=oś z brązu / l=łożysko ślizgowe / bp= łożysko kulkowe precyzyjne

Désignation / Description / Opis produktu		ref 304L	ref 316L	kg			Ø	H	L
	9030	99731XA2	99731XA4	10	d	l	10	33.5	49
	9010	99712XA2	-	10	d	bz	8.2	38	87
	9030	99732XA2	99732XA4	20	d	bz	8.2	33.5	89
	9030	9732XSA2	9732XSA4	50	a	bp	8.2	33.5	89
	9040	9742XSA2	9742XSA4	100	a	bp	14	43	118
	9030	99832XA2	99832XA4	20	d	bz	12.5	22	89
	9030	9832XSA2	9832XSA4	50	a	bp	12.5	22	89
	9040	9842XSA2	9842XSA4	100	a	bp	15	23	118
	9040	9742WRXSA2	9742WRXSA4	100	a	bp	14	40	100
	9050	9752WRXSA2	-	200	a	bp	18	43	128
	9040	9842XSPA2	9842XSPA4	100	a	bp	14.5	32	98
	9050	9852XSPA2	-	200	a	bp	16.5	42	128

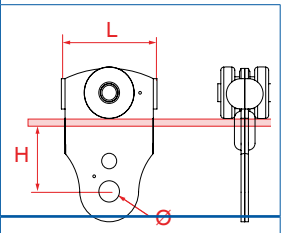

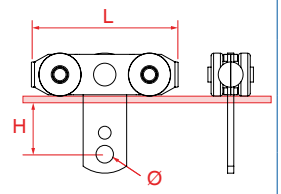

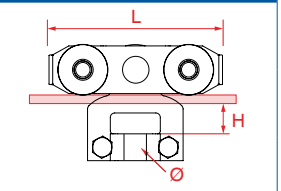

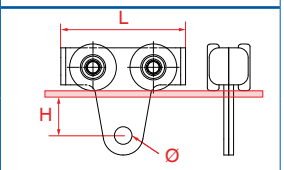

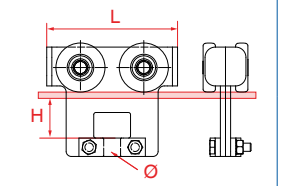

BUTÉE

Stoppers / Stoper

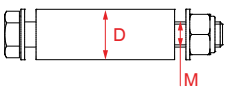

	ref	M	D
9040	9147XA2	M10	20
9050	9157XA2	M12	25

BUTÉE COURTE

Short stoppers / Stoper krótki

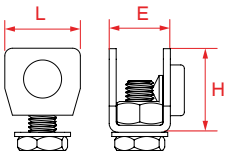

	304L	316L	C	H	L
9010	9118XA2	9118XA4	17.5	24	25

BUTÉE LONGUE

Long stoppers / Stoper długi

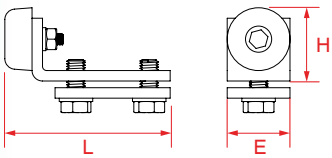

	304L	316L	E	H	L
9030	9139XA2	9139XA4	20	23	72
9040	9149XA2	9149XA4	30	30	78
9050	9159XA2	-	40	48	115

ANNEAUX

Rings / Hak oczkowy

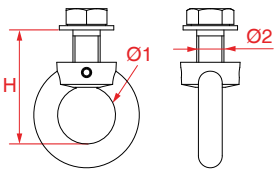

	304L	Ø1	Ø2	H	kg
9030	8521XA2	29	12	57	50
9040	8621XA2	30	14	60	100
9050	8821XA2	34	16	67	200

www.mantion-manutention.com

Notre programme de calcul est disponible sur
www.mantion-manutention.com
et vous permet d' élaborer votre poutre roulante.
Demandez-nous votre mot de passe/ Login pour vous y connecter et avoir accès aux fiches techniques.

Our programm to calculate your crane is available on
www.mantion-manutention.com
Ask us for Login and password in order to use it and have acces to the online technical documentation.

Pod poniższym linkiem znajdą Państwo oprogramowanie pozwalające dobrać elementy do budowy suwnicy.
www.mantion-manutention.com
W celu uzyskania dostępu prosimy o kontakt.

Grâce à son profil HERCULE, Mantion propose aussi une large gamme de matériel de monorail:
- convoyeur motorisé, stations élévatrices…
- aiguillages, plaques tournantes, distributeurs indexés…

DEMANDEZ NOTRE CATALOGUE **821**

Thanks the HERCULE track, Mantion propose also a large range of material for monorail:
- motorised conveyors, drop sections...
- switches, turn-tables...

ASK OUR CATALOGUE **821**

Szeroka gama produktów z gamy HERCULE obejmuje również układy transportu podwieszanego:
- przenośniki automatyczne.....
- stacje podnoszenia, rozjazdy, obrotnice..

W CELU UZYSKANIA KATALOGU 821 PROSIMY O KONTAKT.

MANTION
MANUTENTION

MANTION S.A.S

7 rue Gay Lussac
FRANCE - 25000 Besançon
Tel. + 33 3 81 50 56 77
Fax. + 33 3 81 53 29 76
E-mail: mantion@mantion.com

MADE IN FRANCE
FABRICATION FRANÇAISE

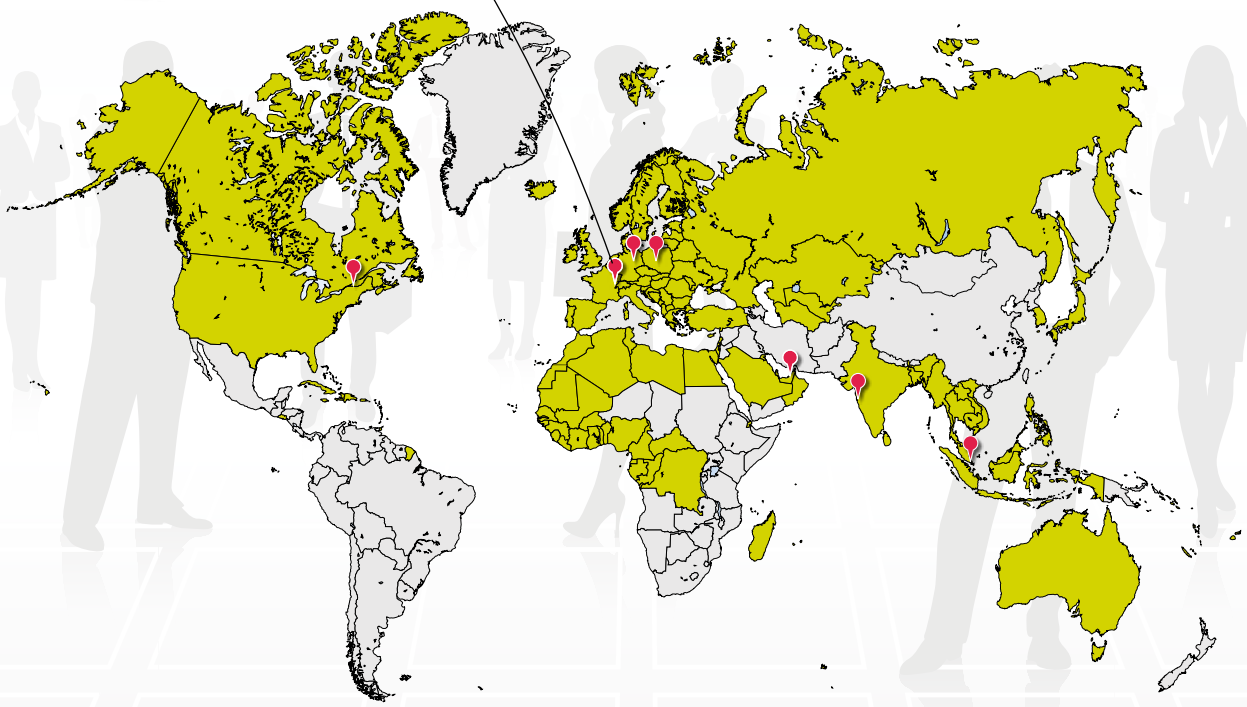

GERMANY / AUSTRIA
MANTION BAUBESCHLÄGE GMBH
Dieselstraße 18
D-42579 HEILIGENHAUS
Tel. + 49 2056 58 26 90
Fax. + 49 2056 58 26 99
E-mail: info@mantion.de
www.mantion.de

MIDDLE EAST
DUBAI BRANCH OFFICE
Jafza South, unit no. S101 23 O 032,
Jebel Ali Free Zone, Dubai, UAE
Tel. + 971 56 174 58 44
E-mail: export@mantion.com
www.mantion.com

SOUTH-EAST ASIA
MANTION SOUTH EAST ASIA
Pte. Ltd. of 4 Battery Road,
#25-01 Bank of China Building,
Singapore 049908
Mobile. + 65 9147 8440
E-mail: export@mantion.com
www.mantion.com

EAST EUROPE
MANTION POLSKA
ul Boruty 2a
PL-03 769 WARSZAWA
Tel. + 48 22 818 77 22
Fax. + 48 22 818 99 78
E-mail: biuro@mantion.pl
www.mantionhandling.pl

partner

NORTH AMERICA
MANTION NA
6-360 boul. Séminaire N
Saint Jean sur Richelieu
Tel. + 1 (450) 529 1315
E-mail: contact@mantion-na.com
www.mantion.ca

822 - Juin 2018 - 2000